CREATOR

6747

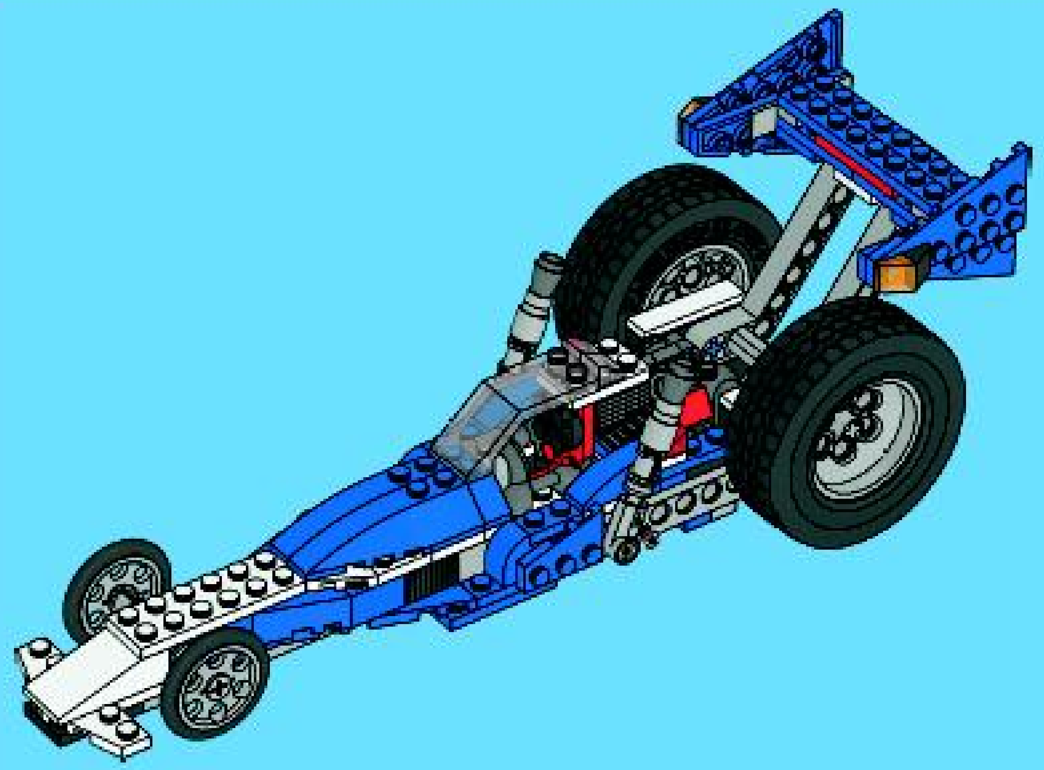

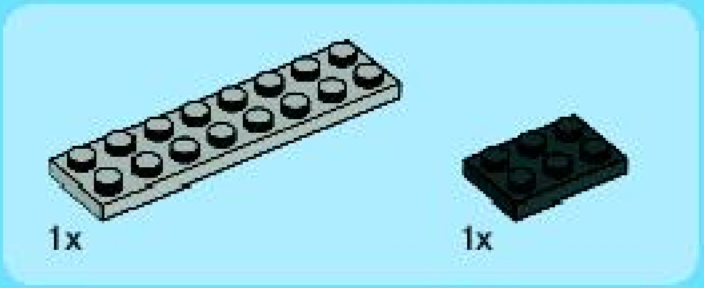

1

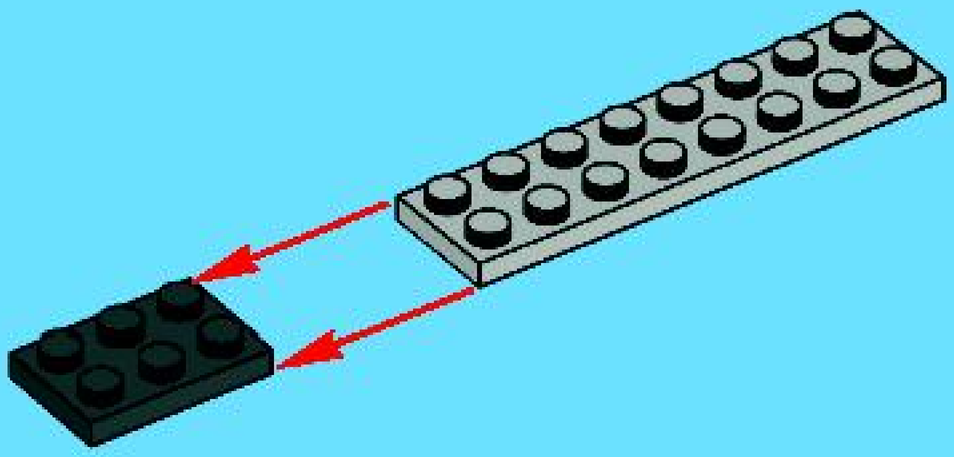

2

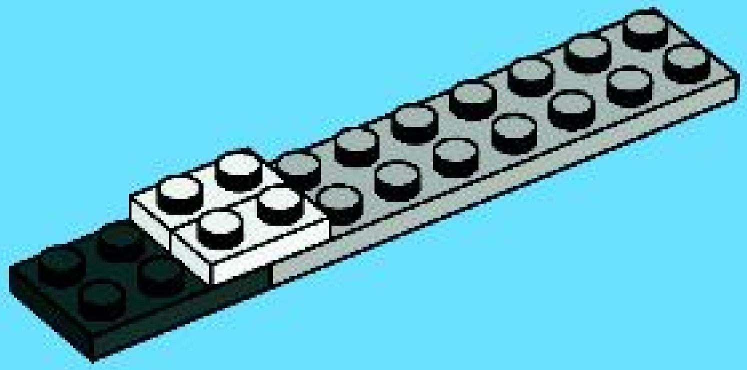

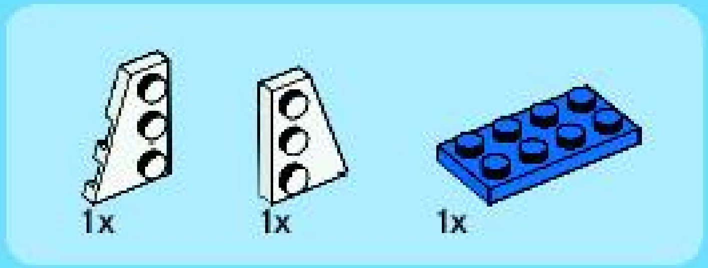

3

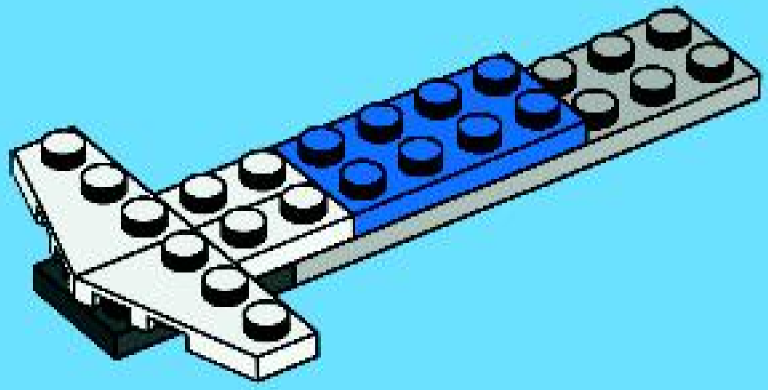

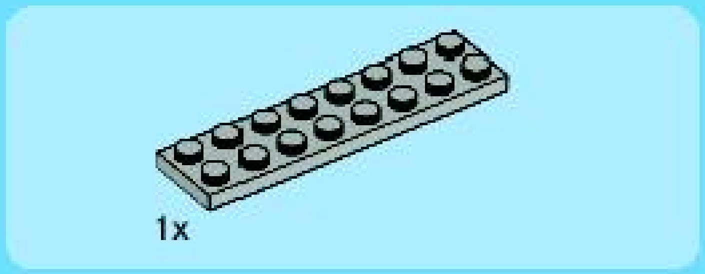

4

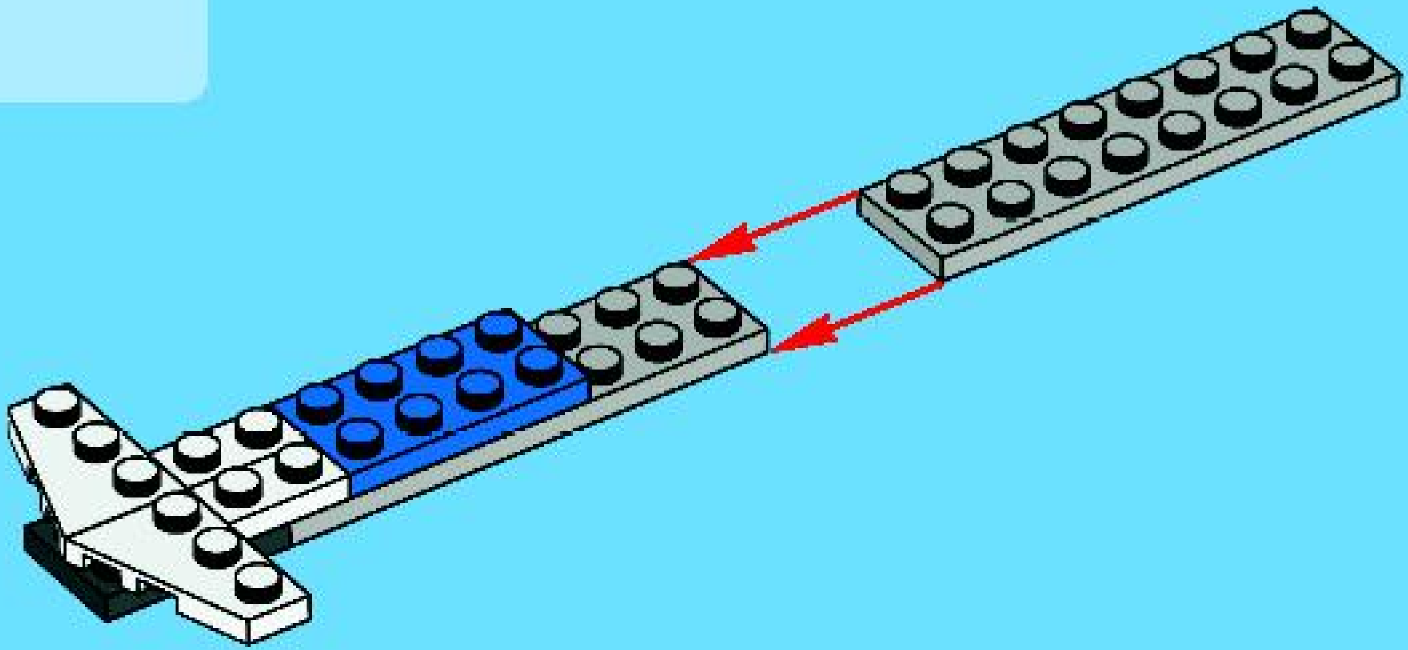

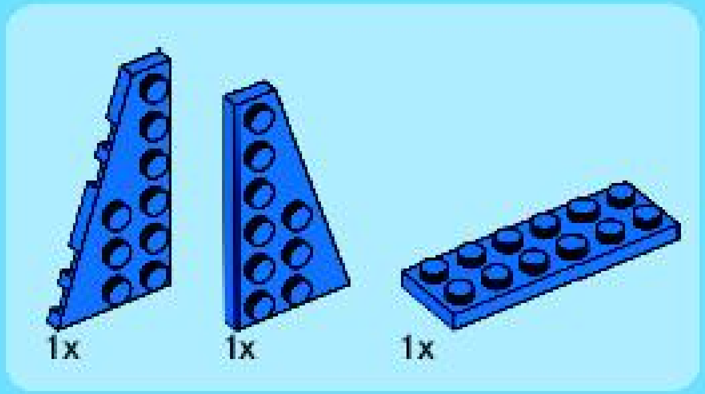

5

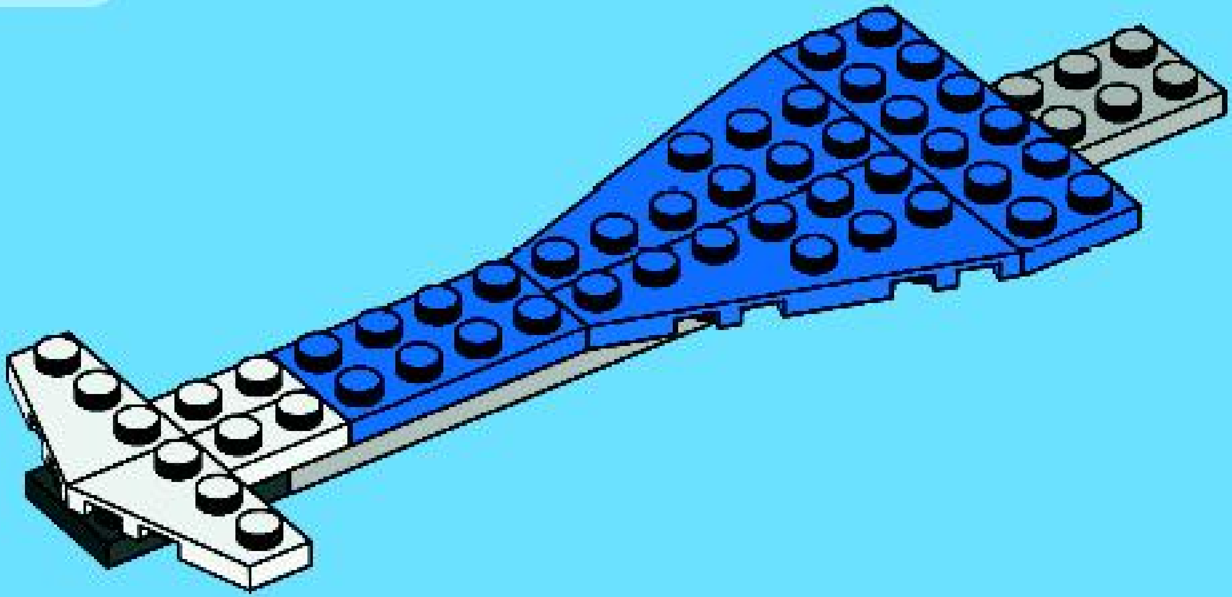

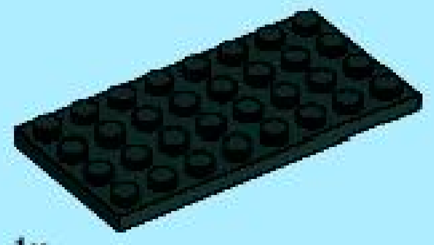

6

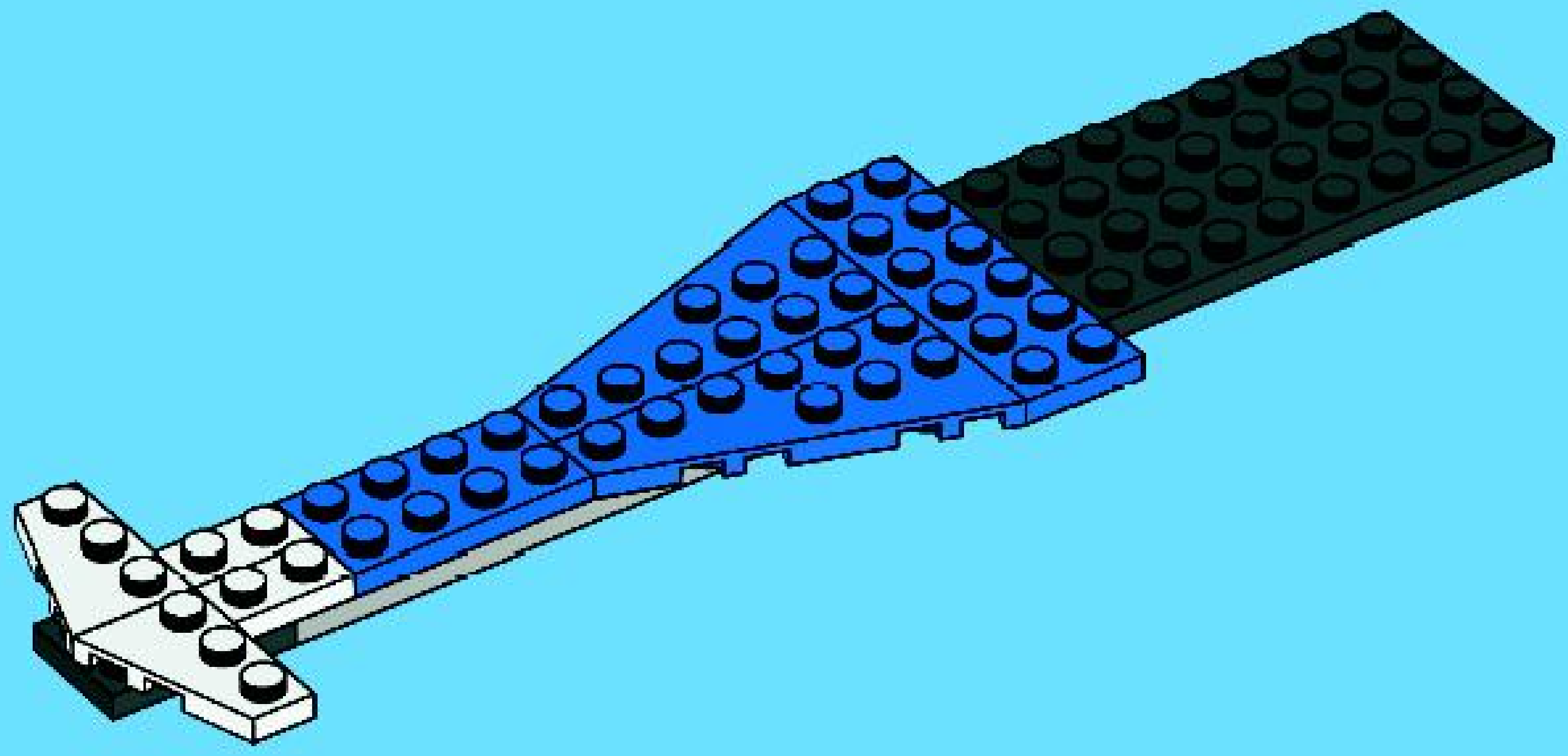

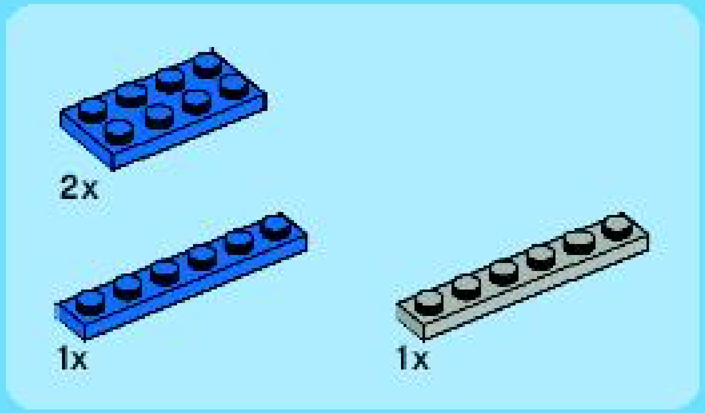

7

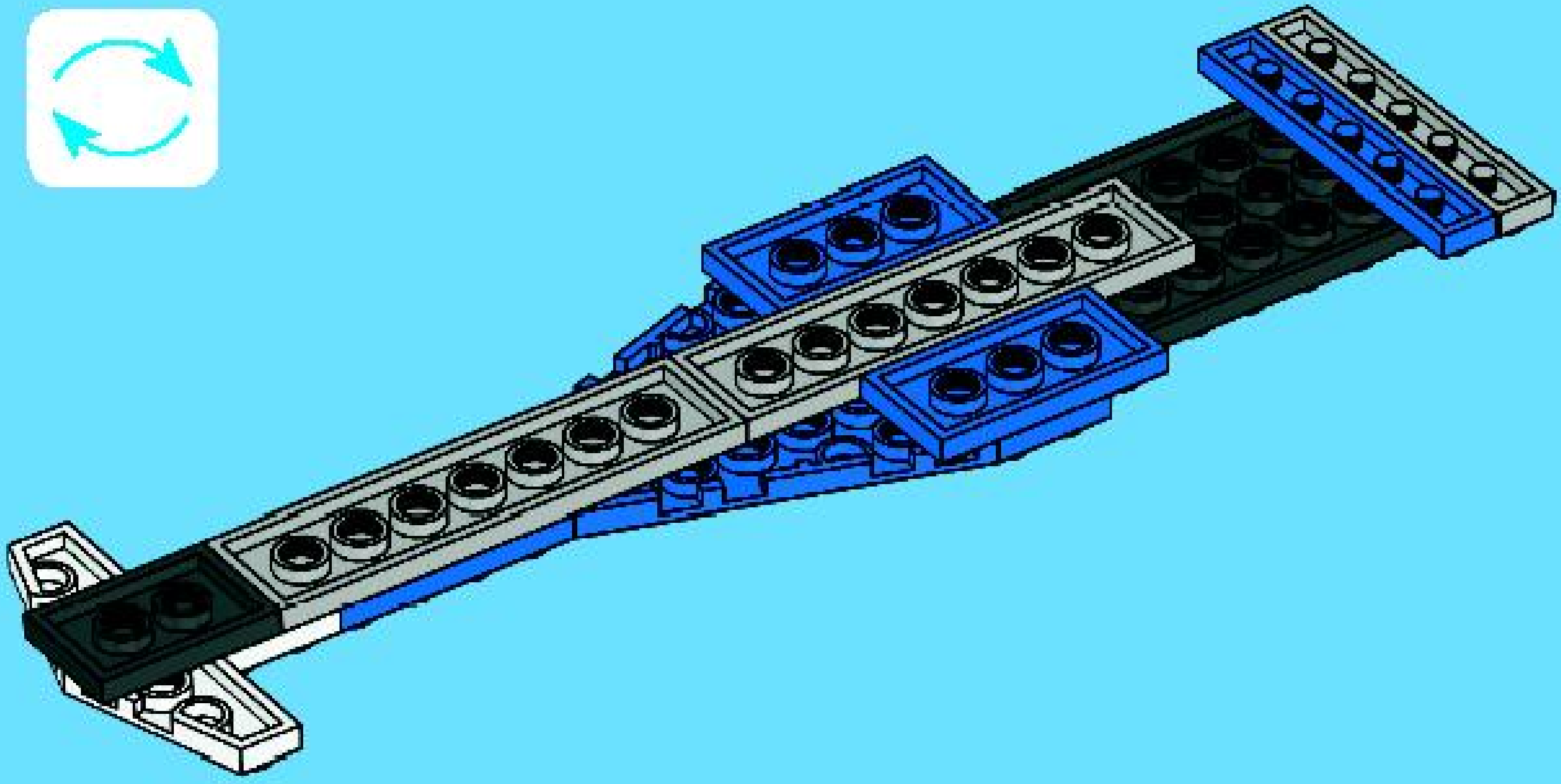

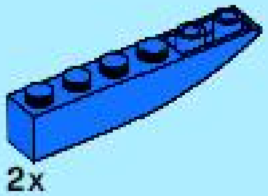

8

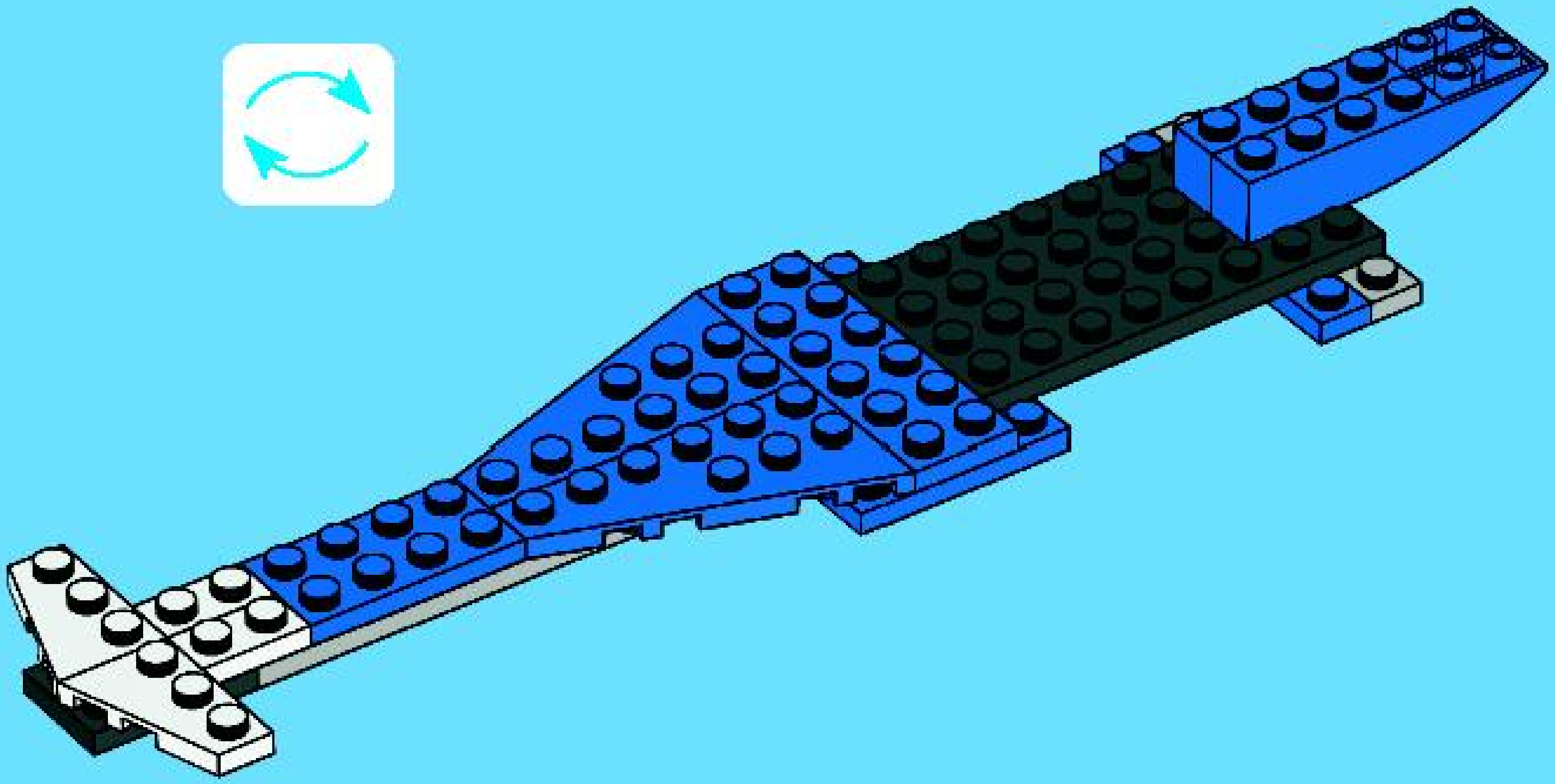

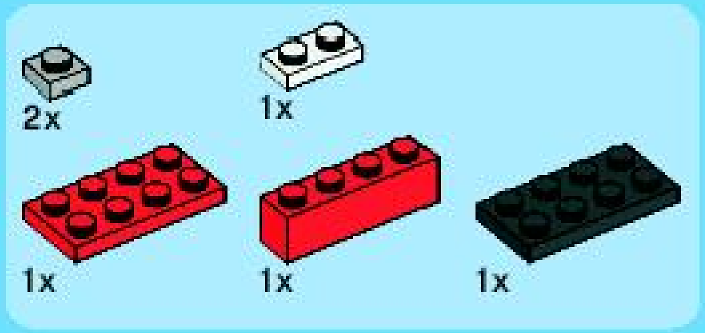

9

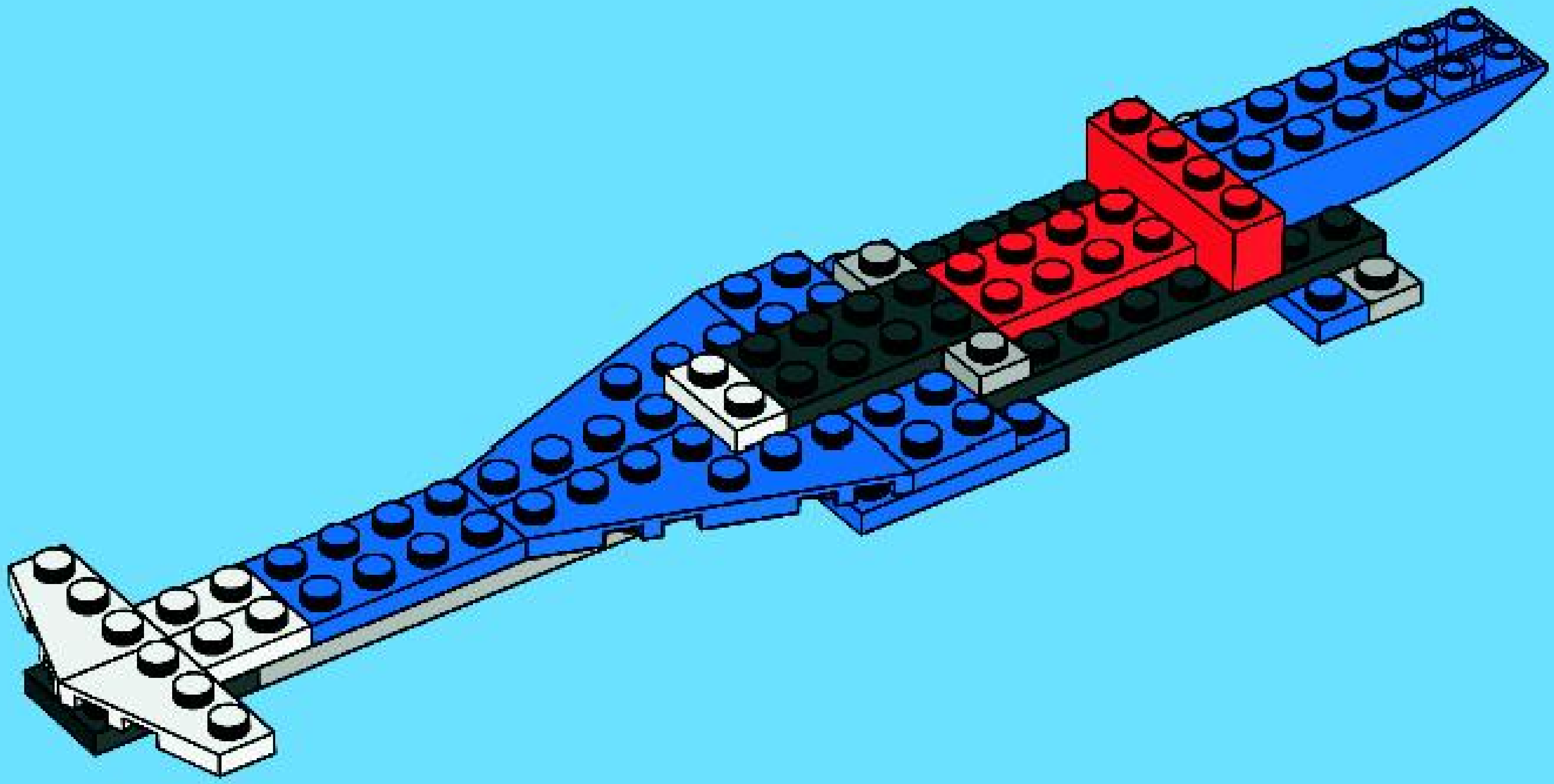

10

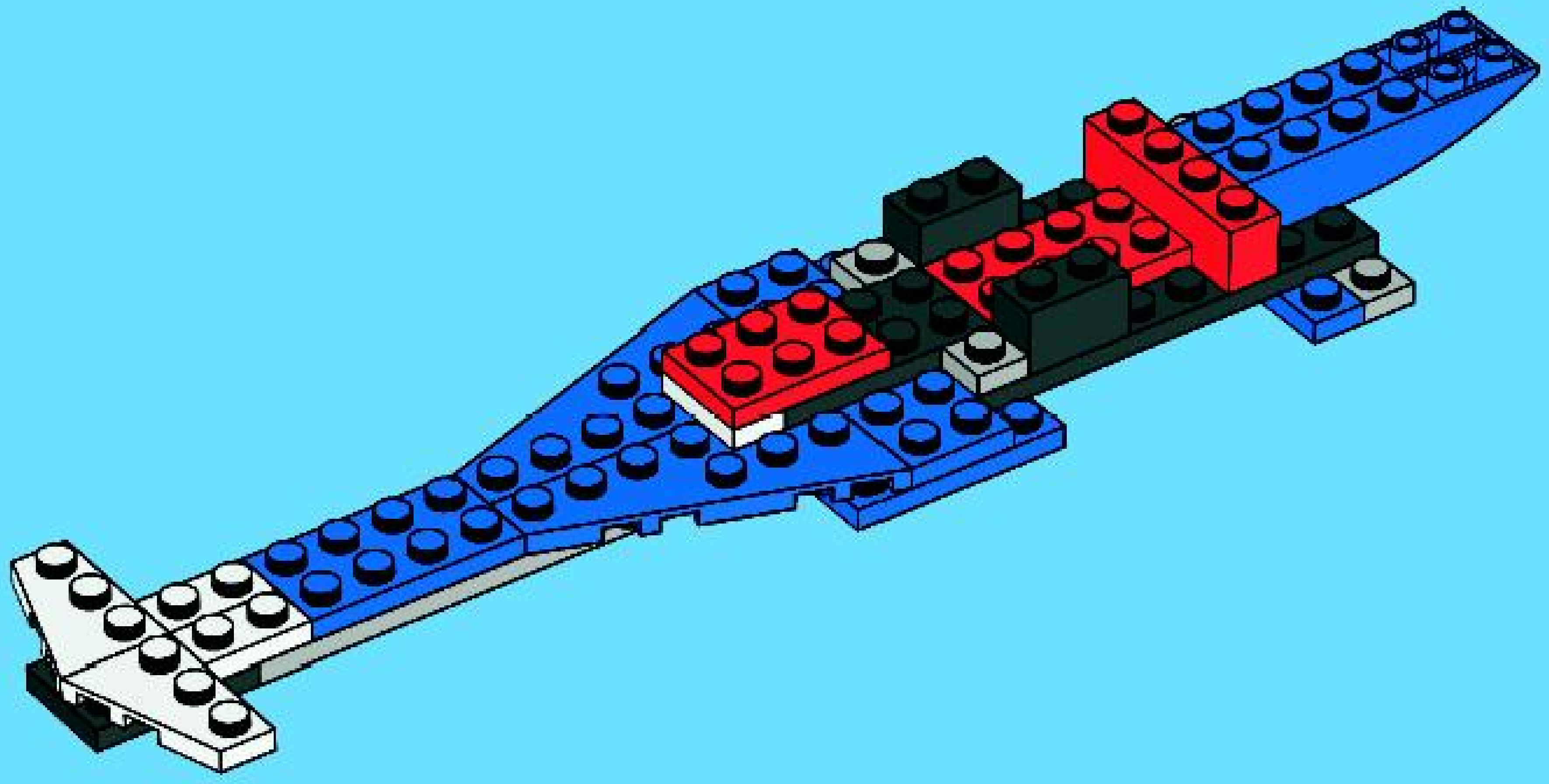

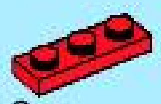

11

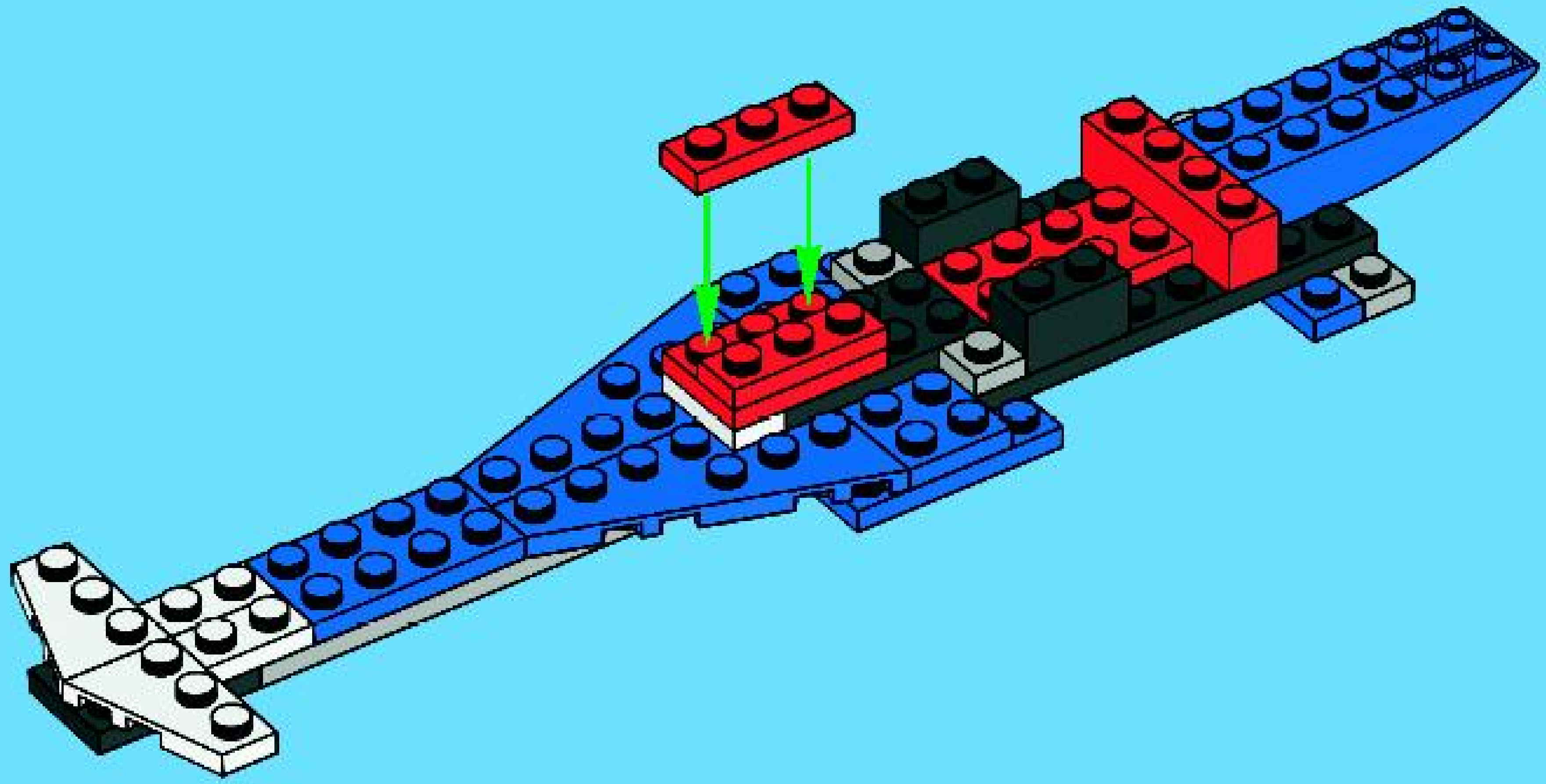

12

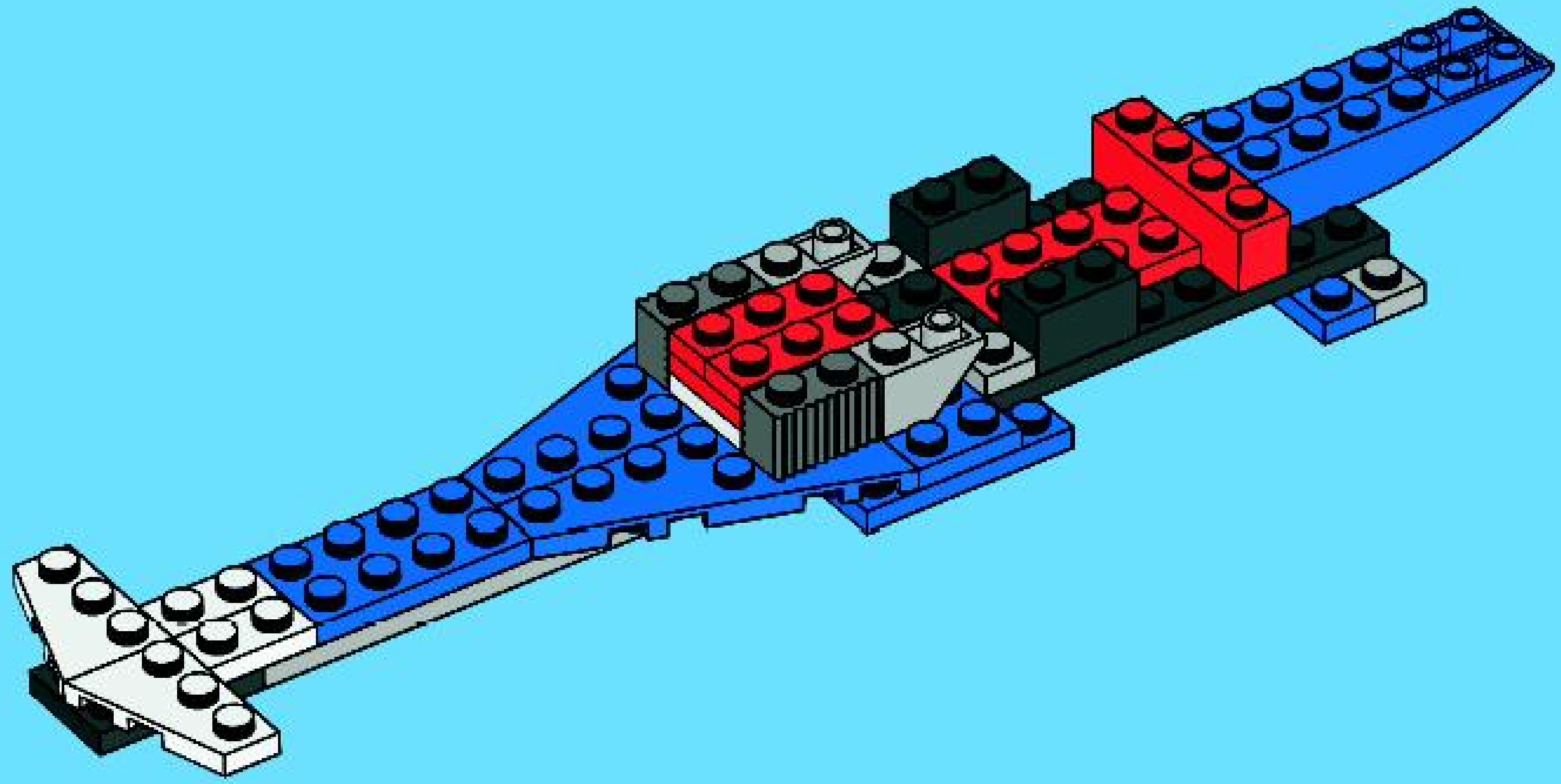

13

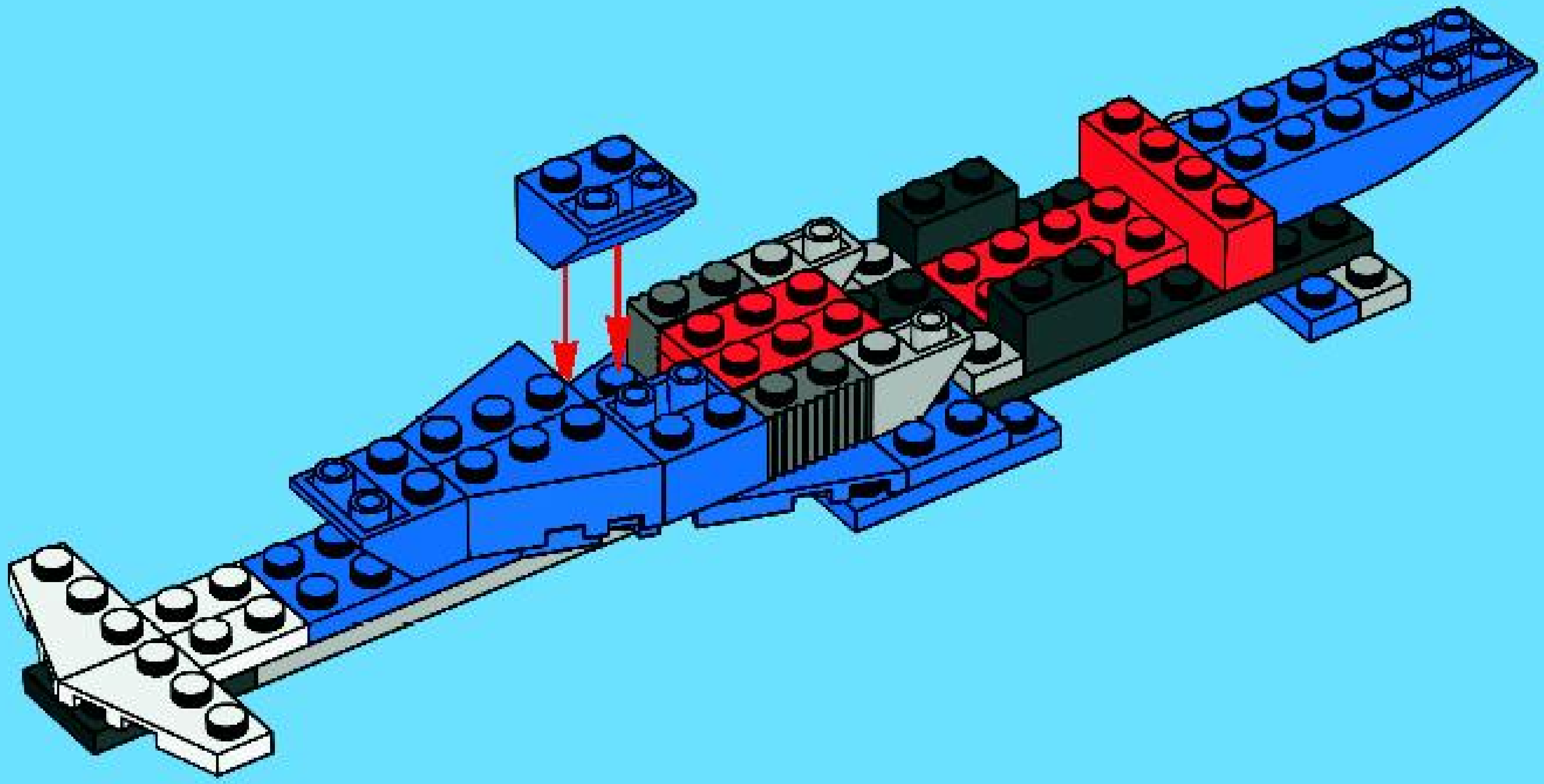

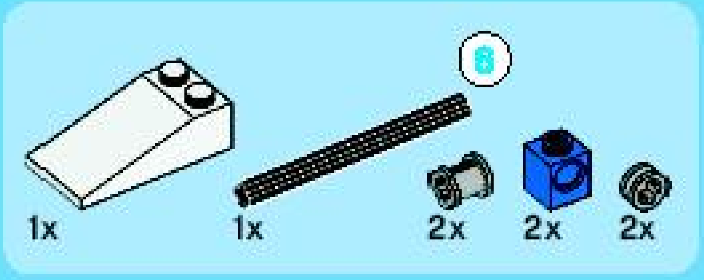

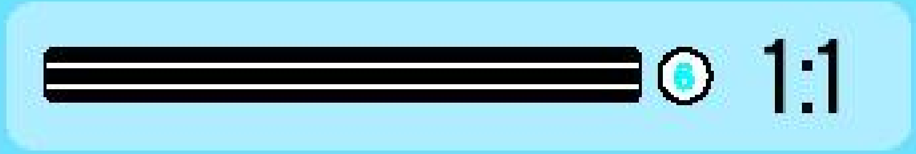

14

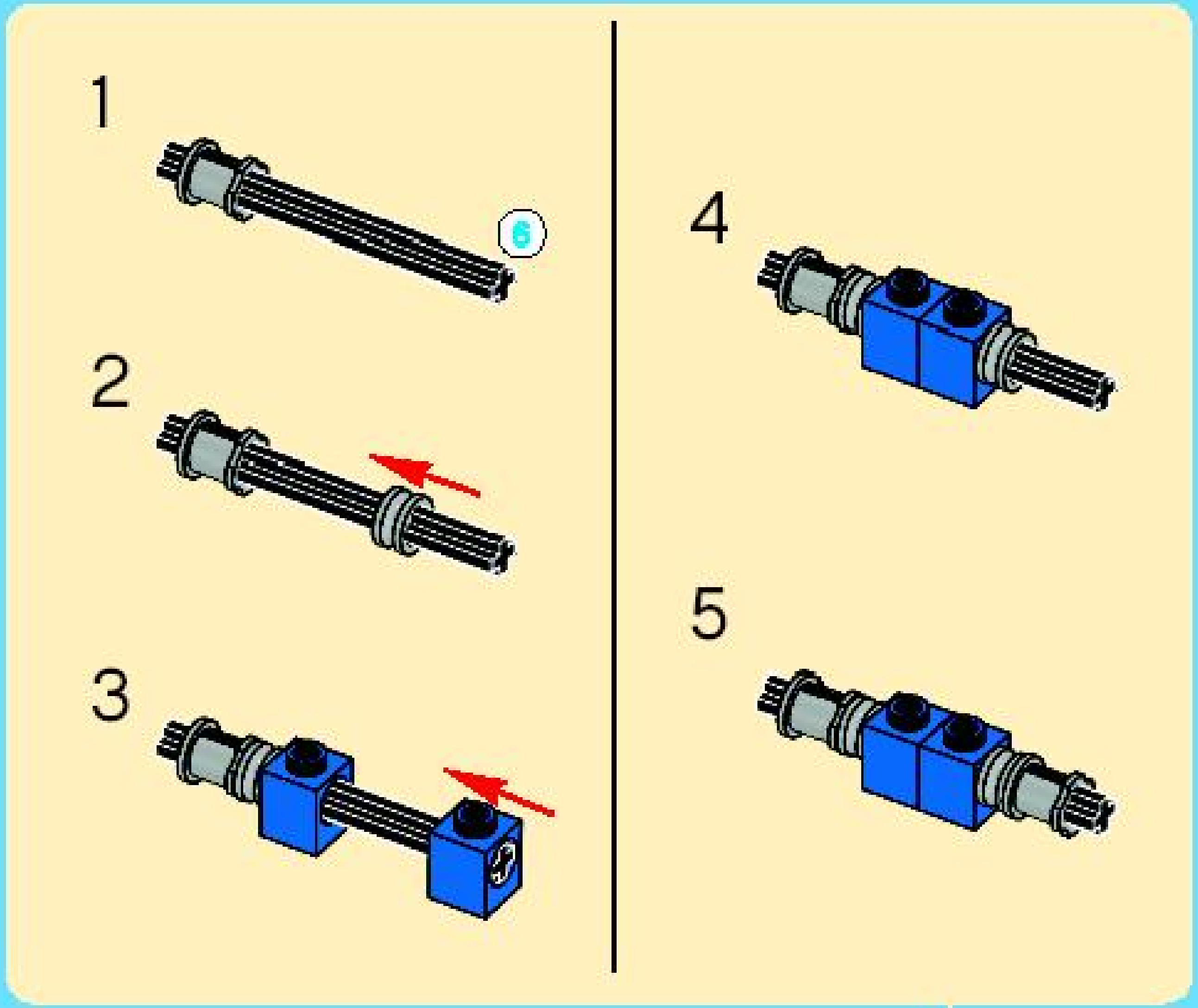

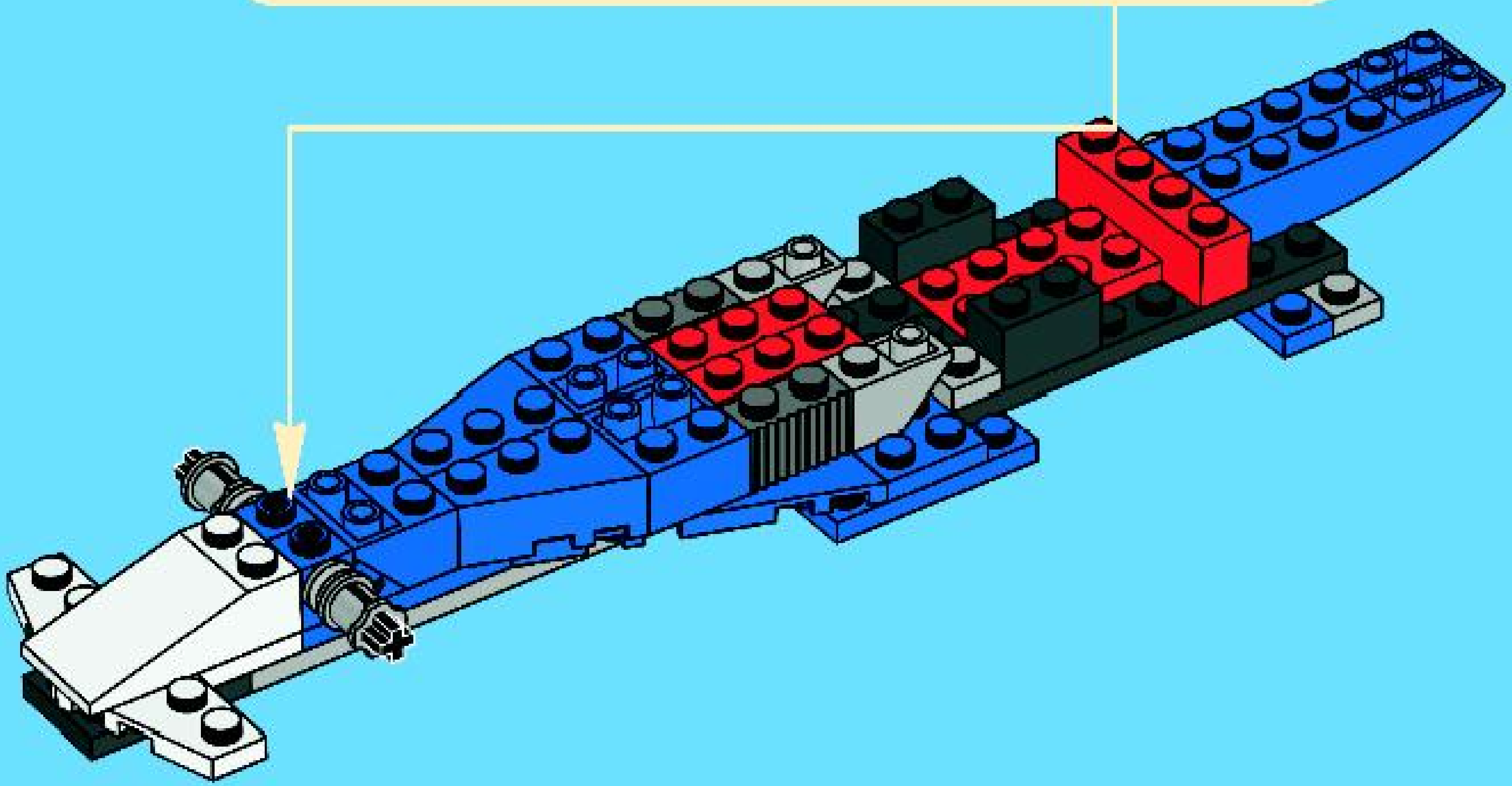

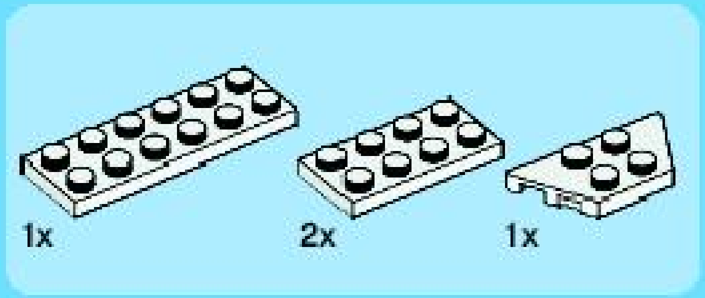

15

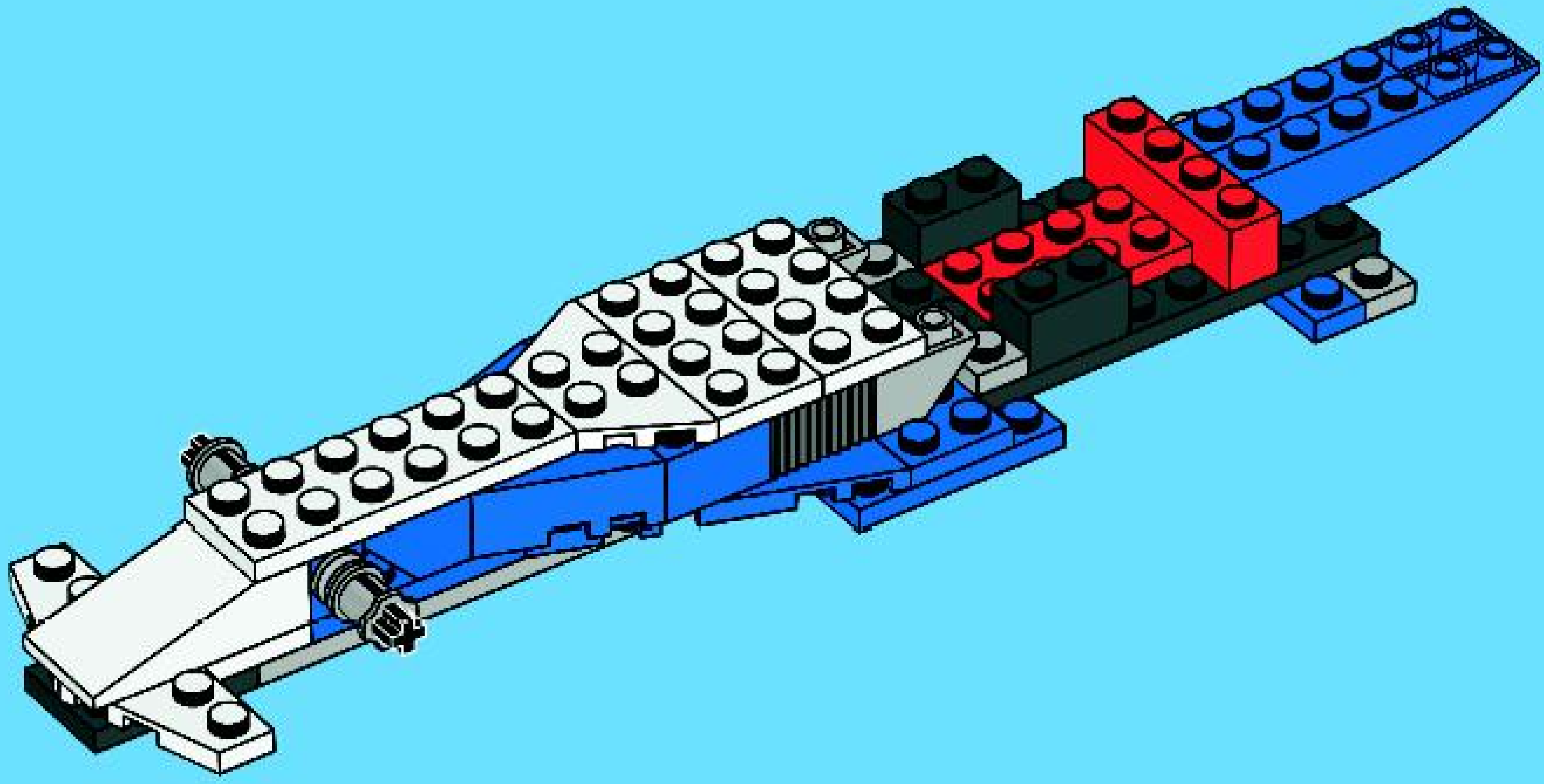

16

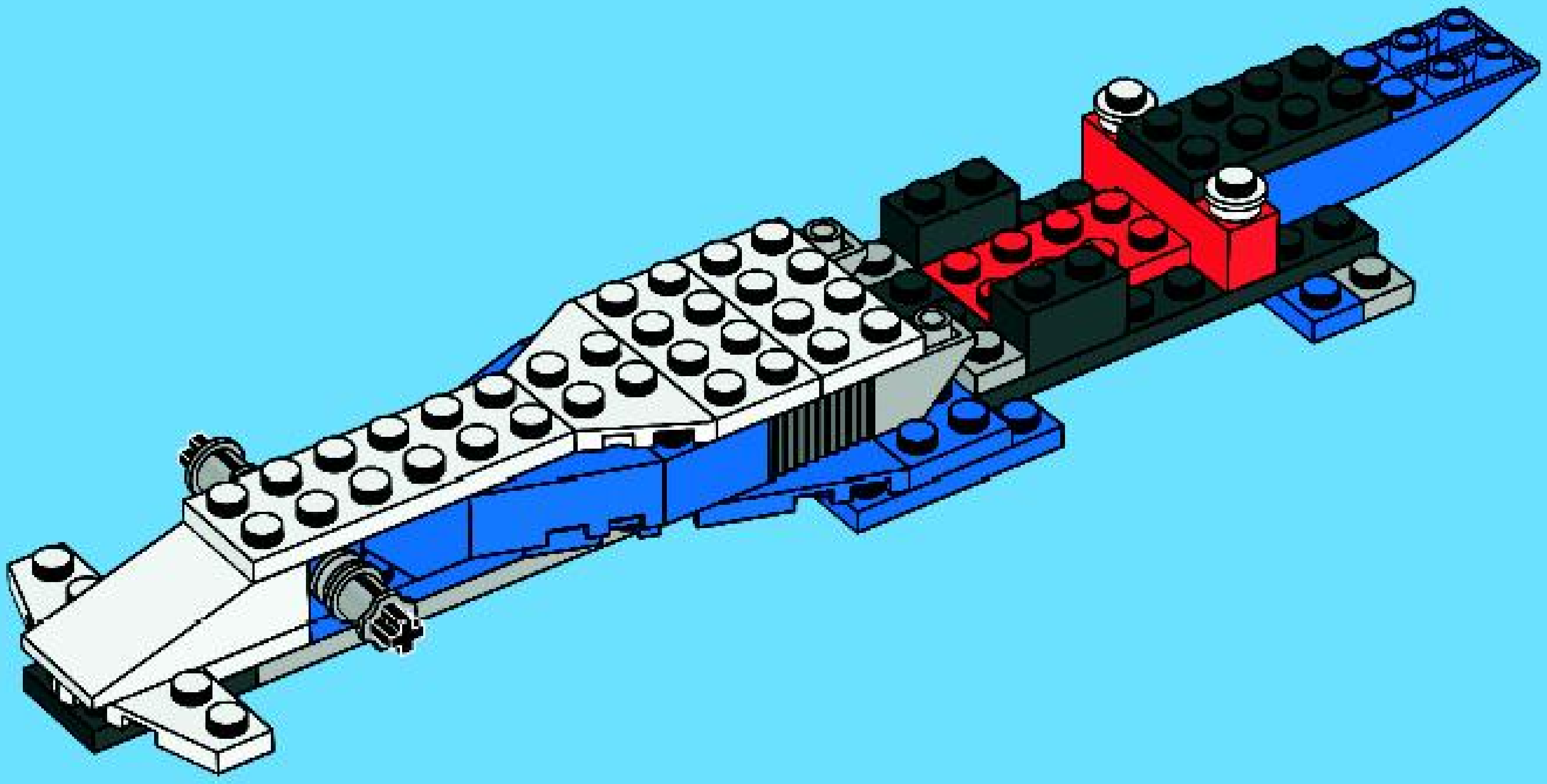

17

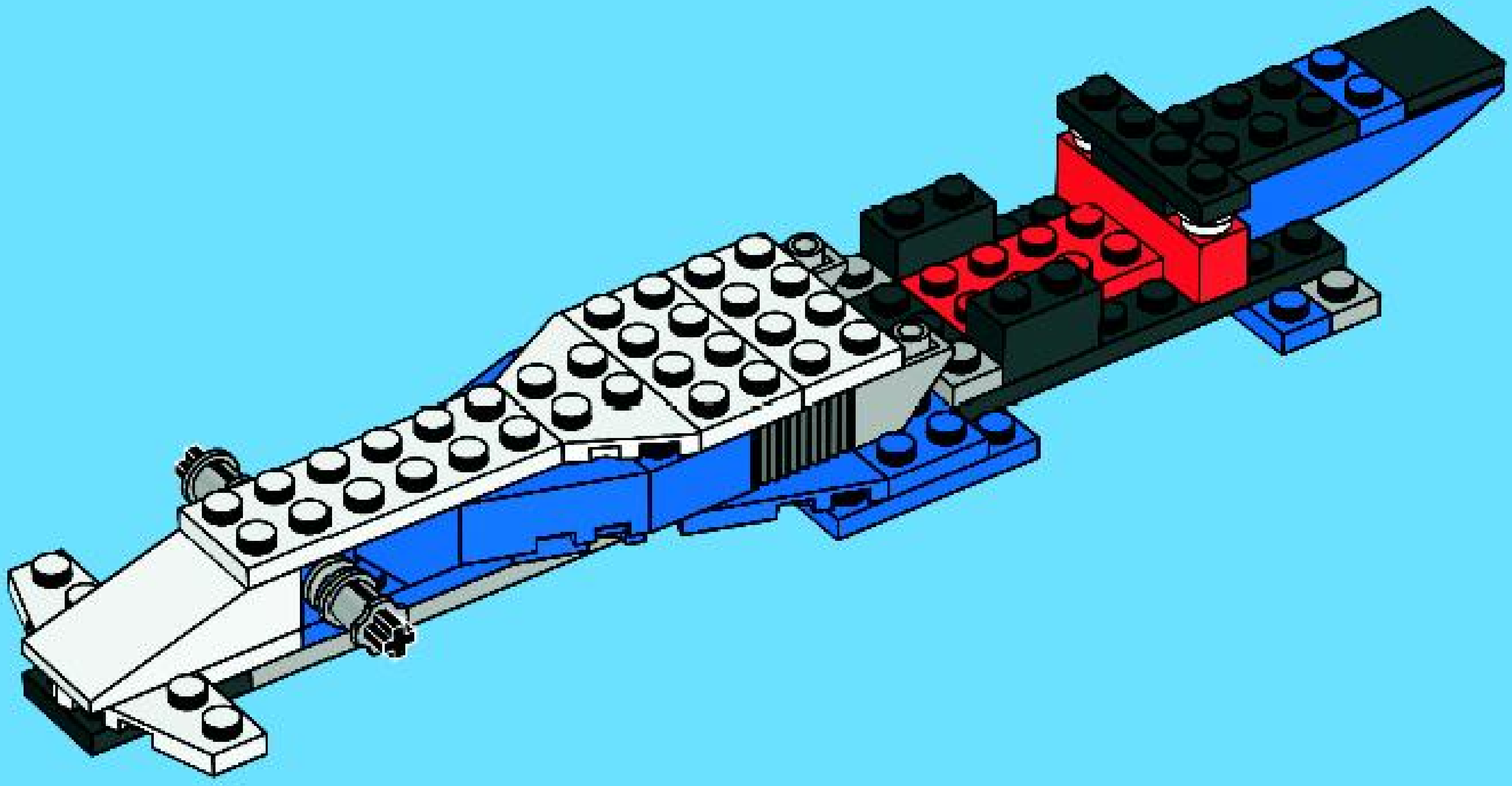

1x

1x

18

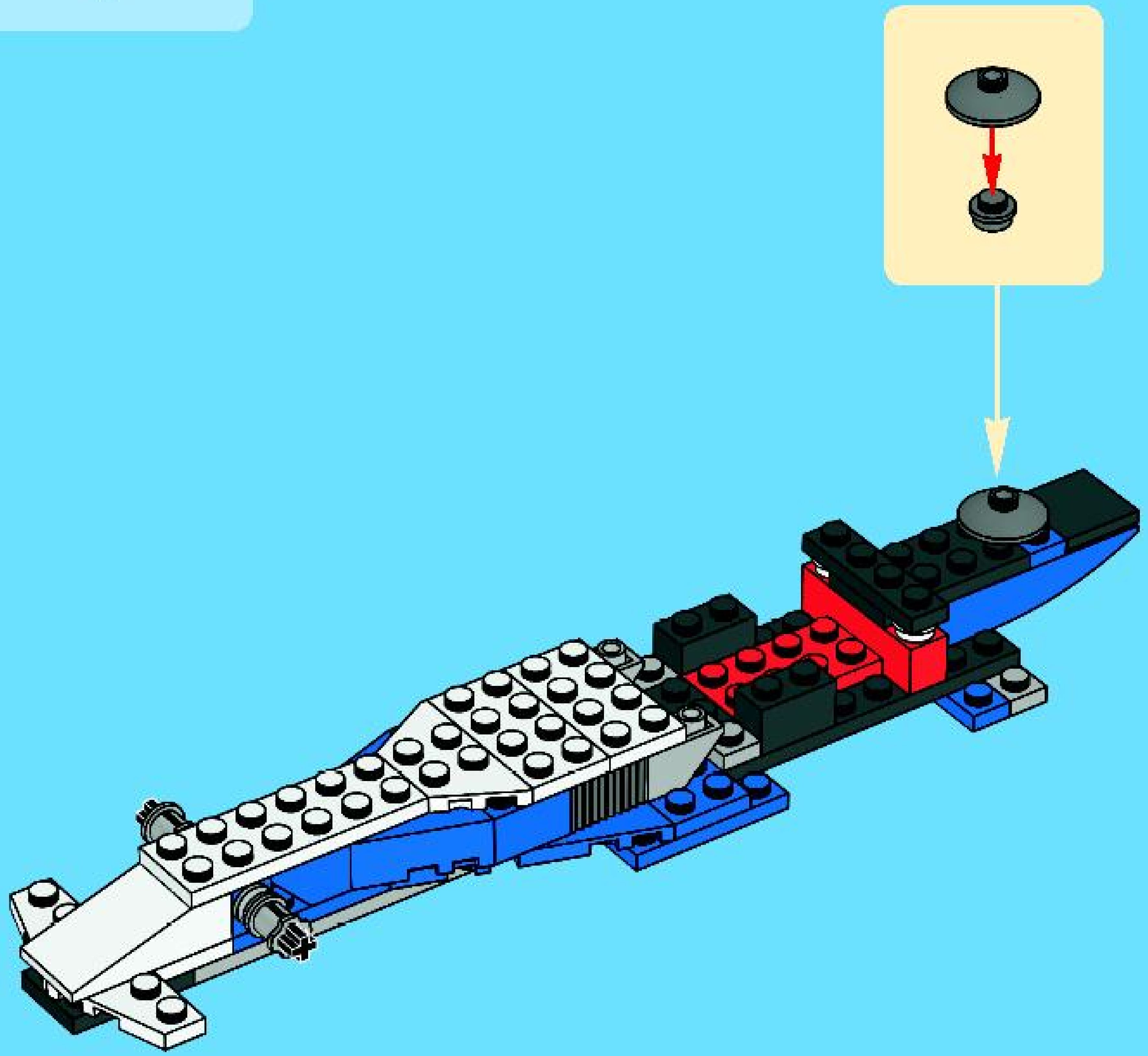

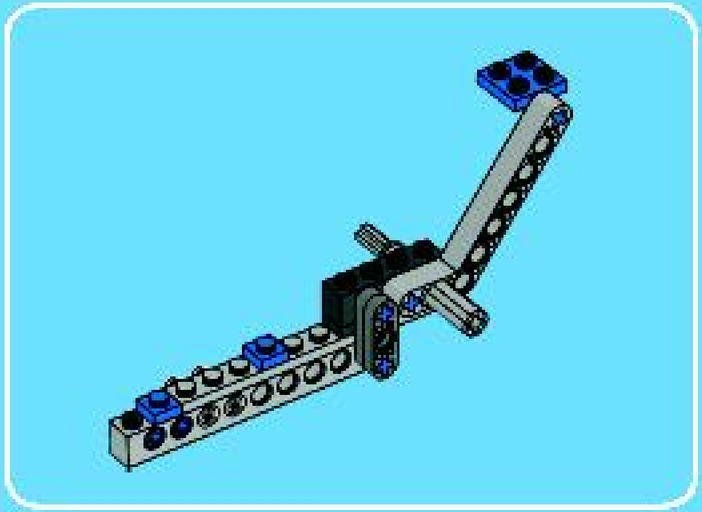

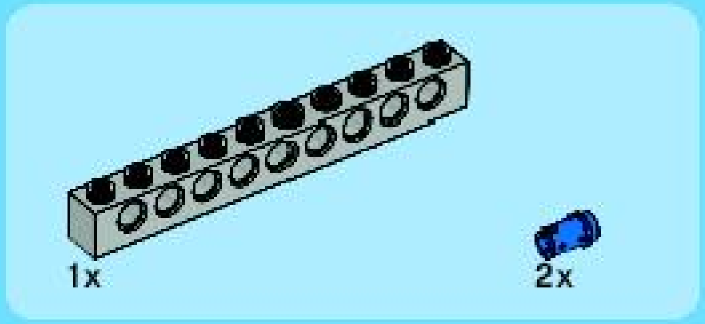

1

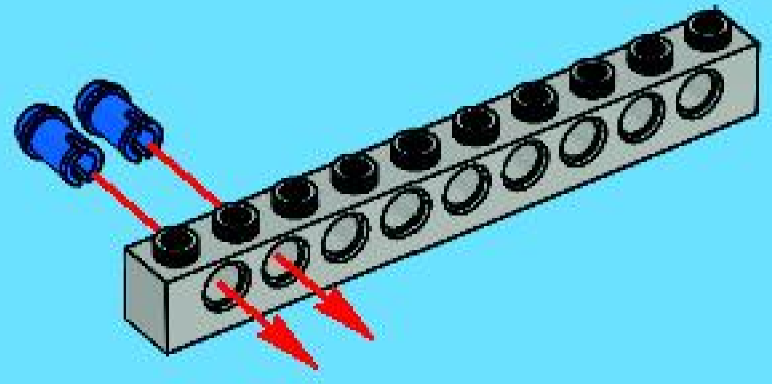

2

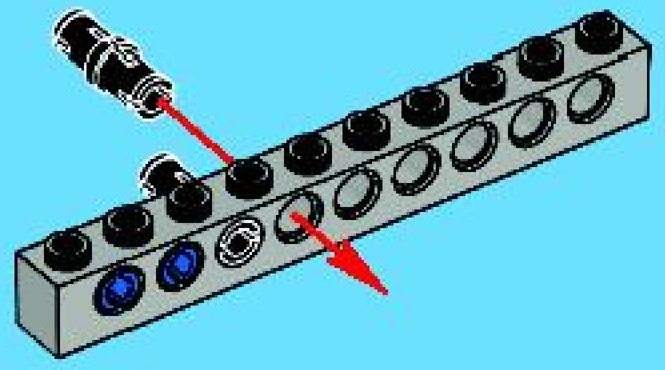

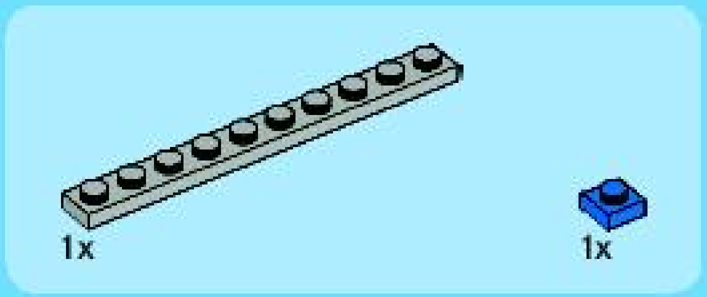

3

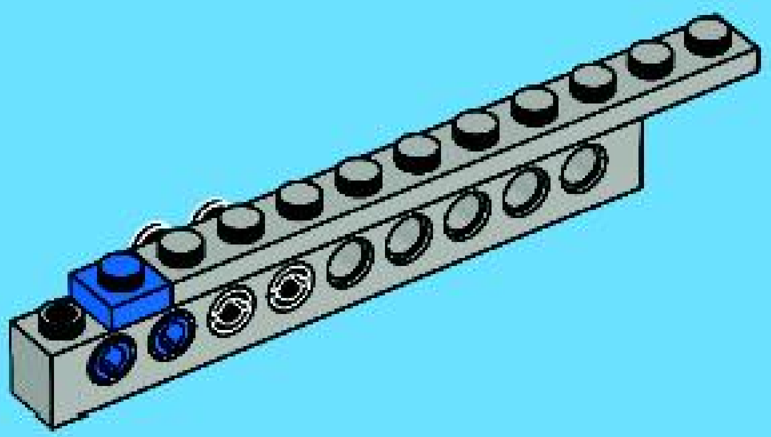

4

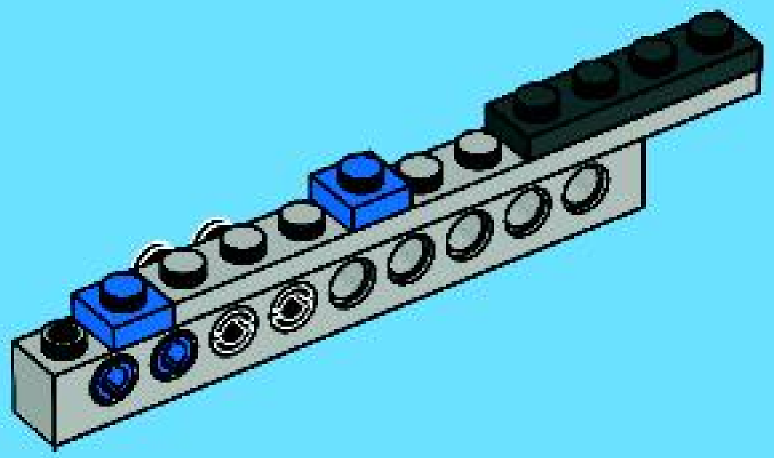

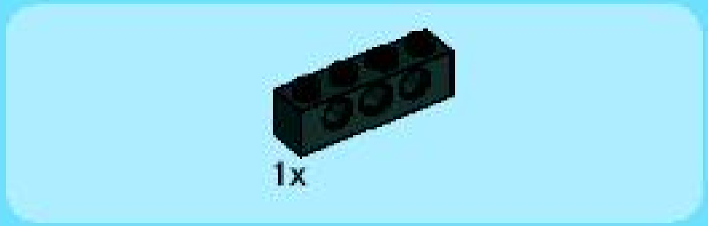

5

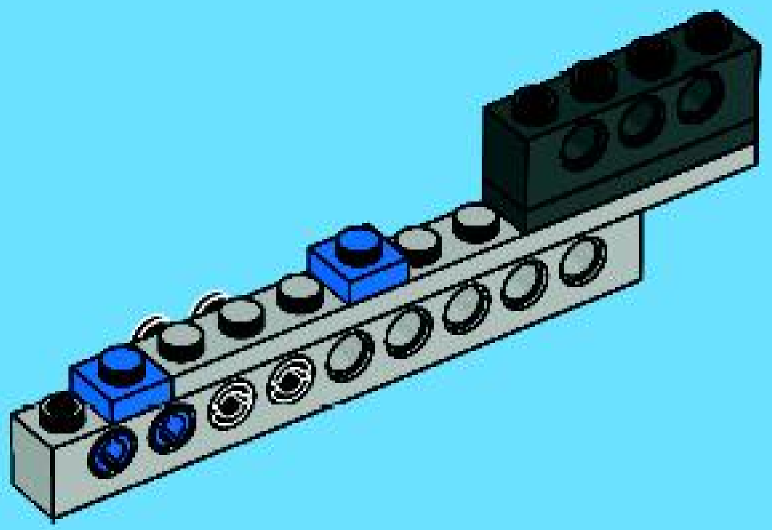

6

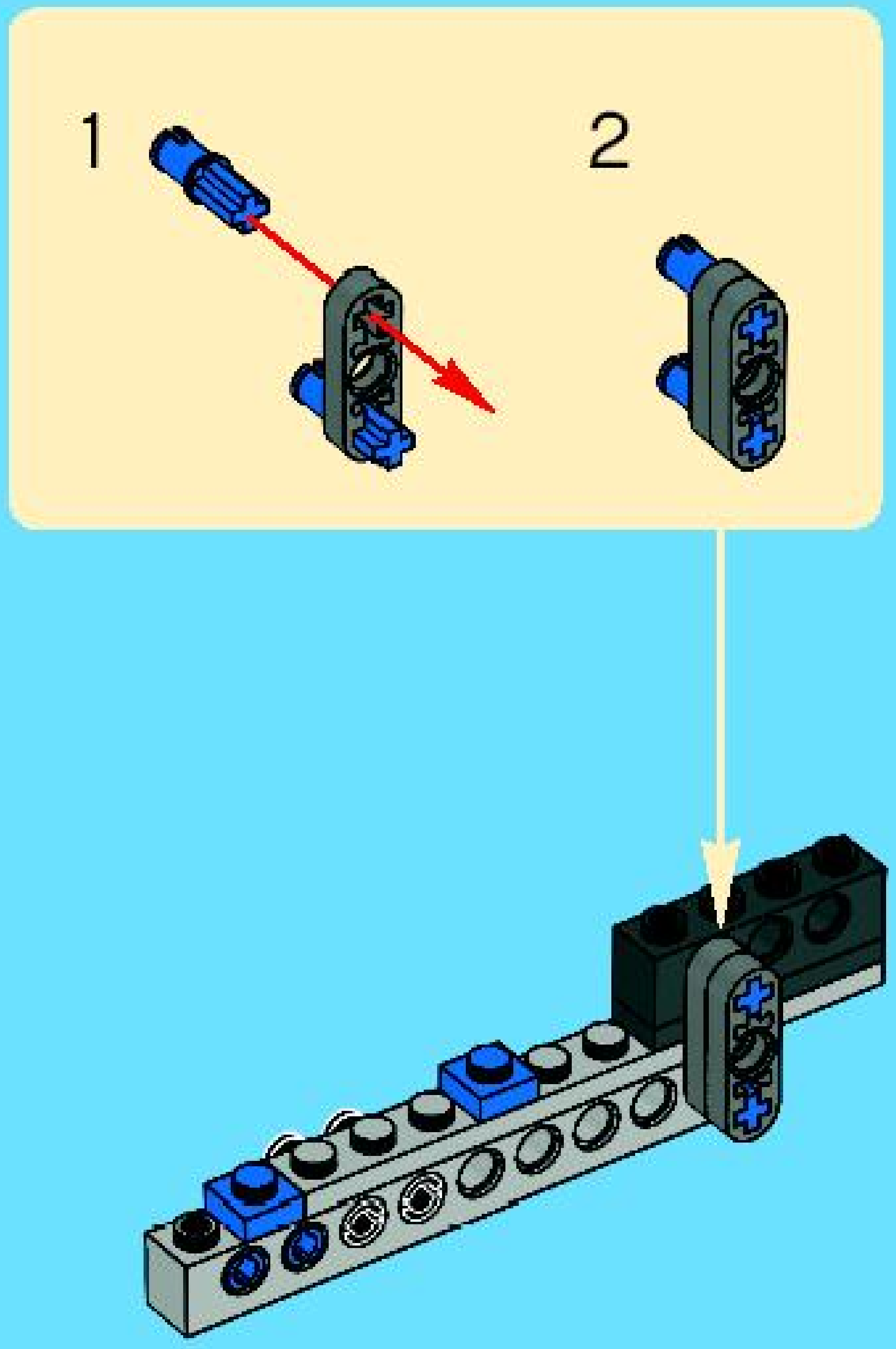

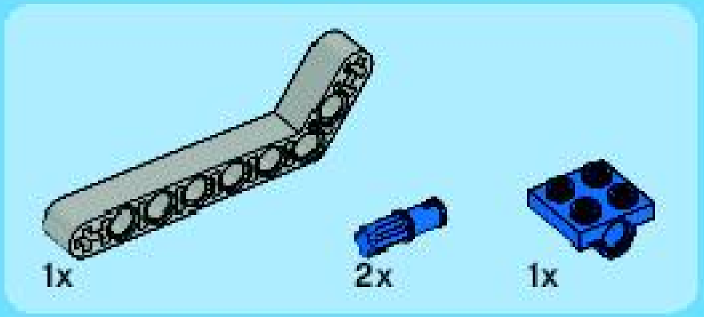

7

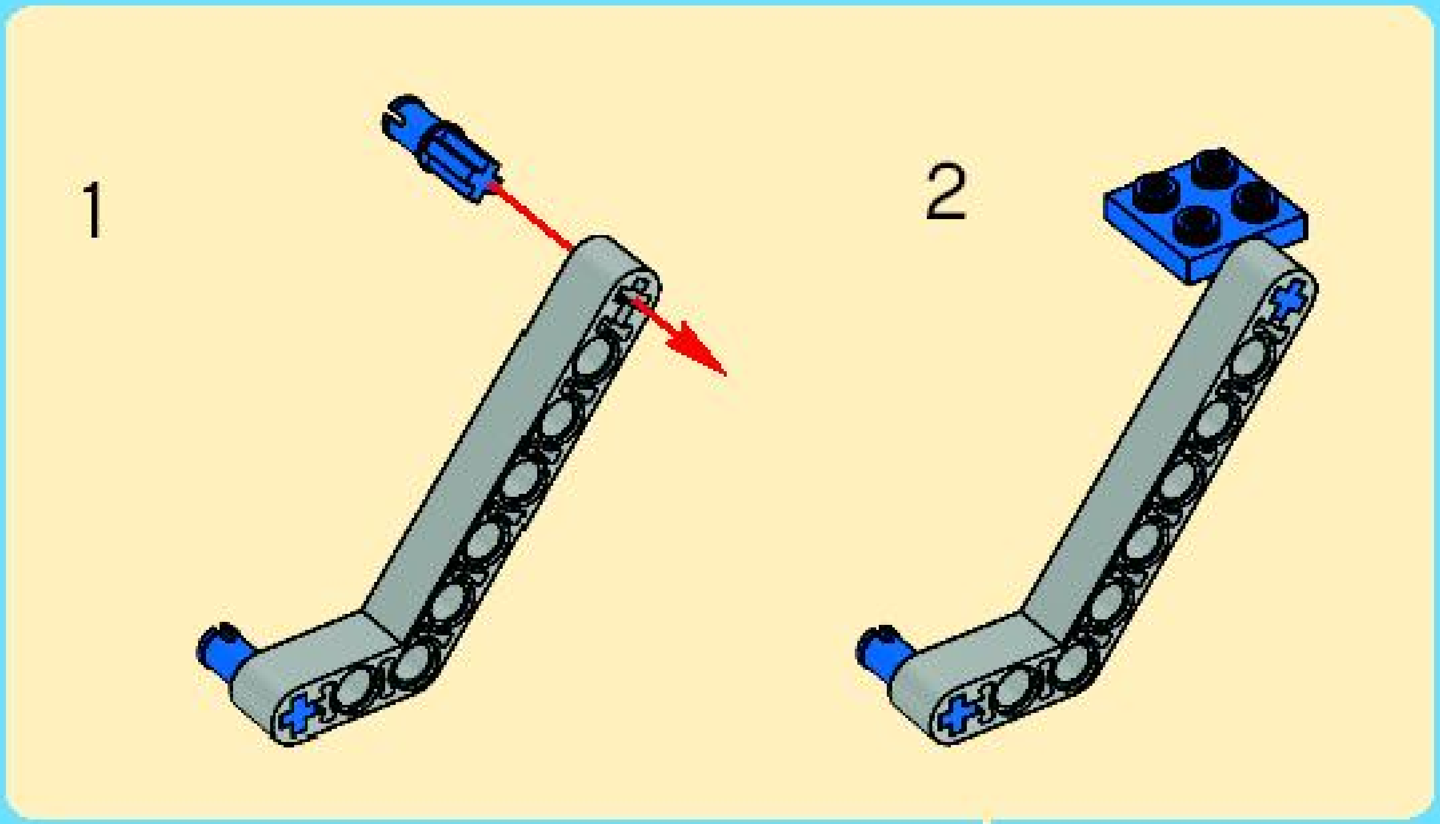

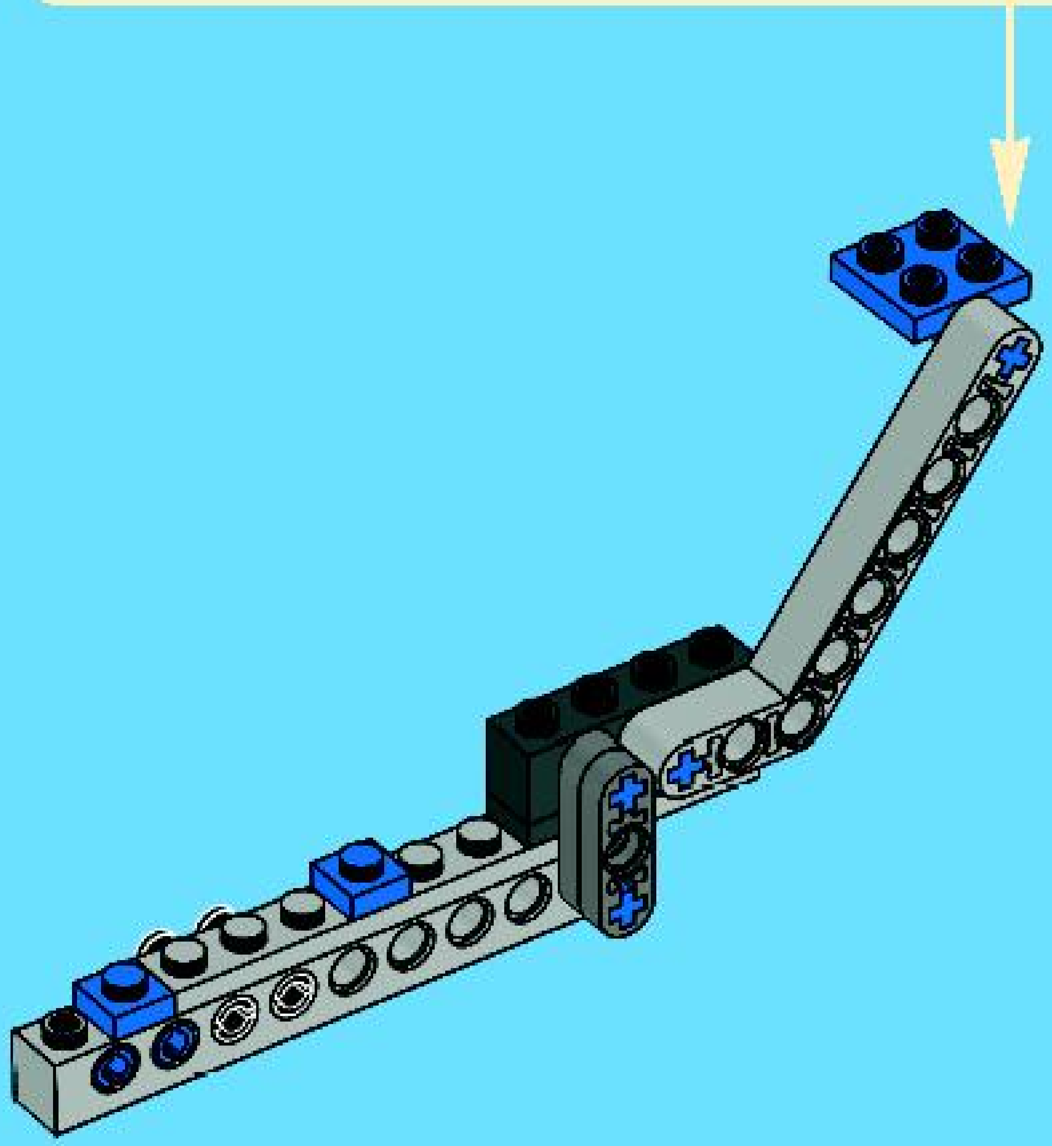

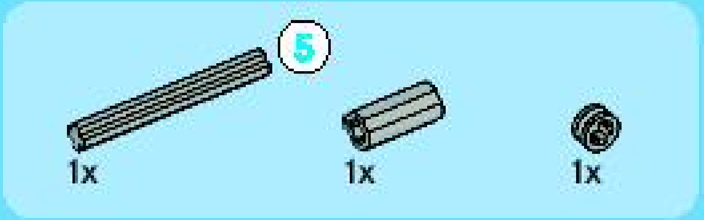

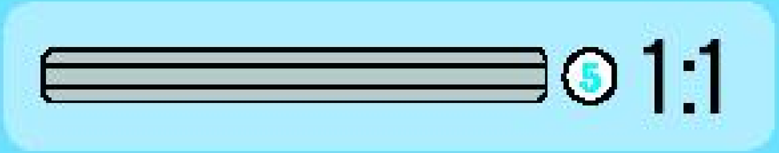

8

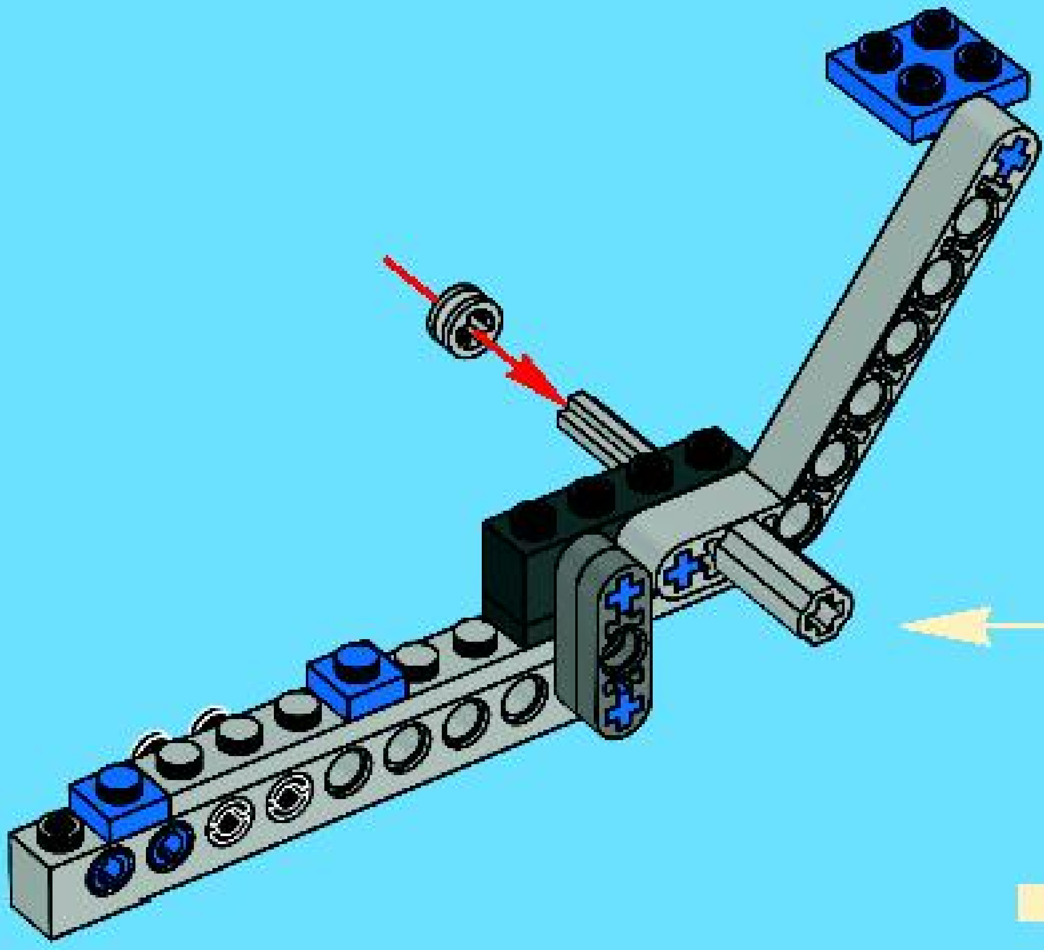

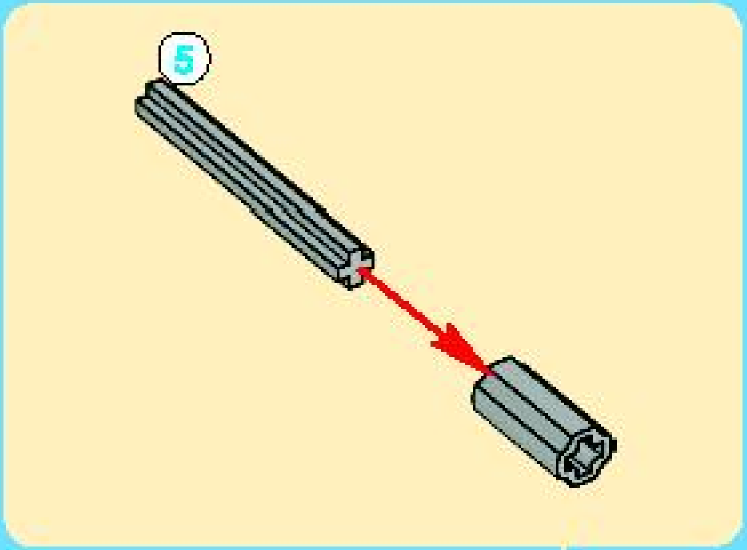

19

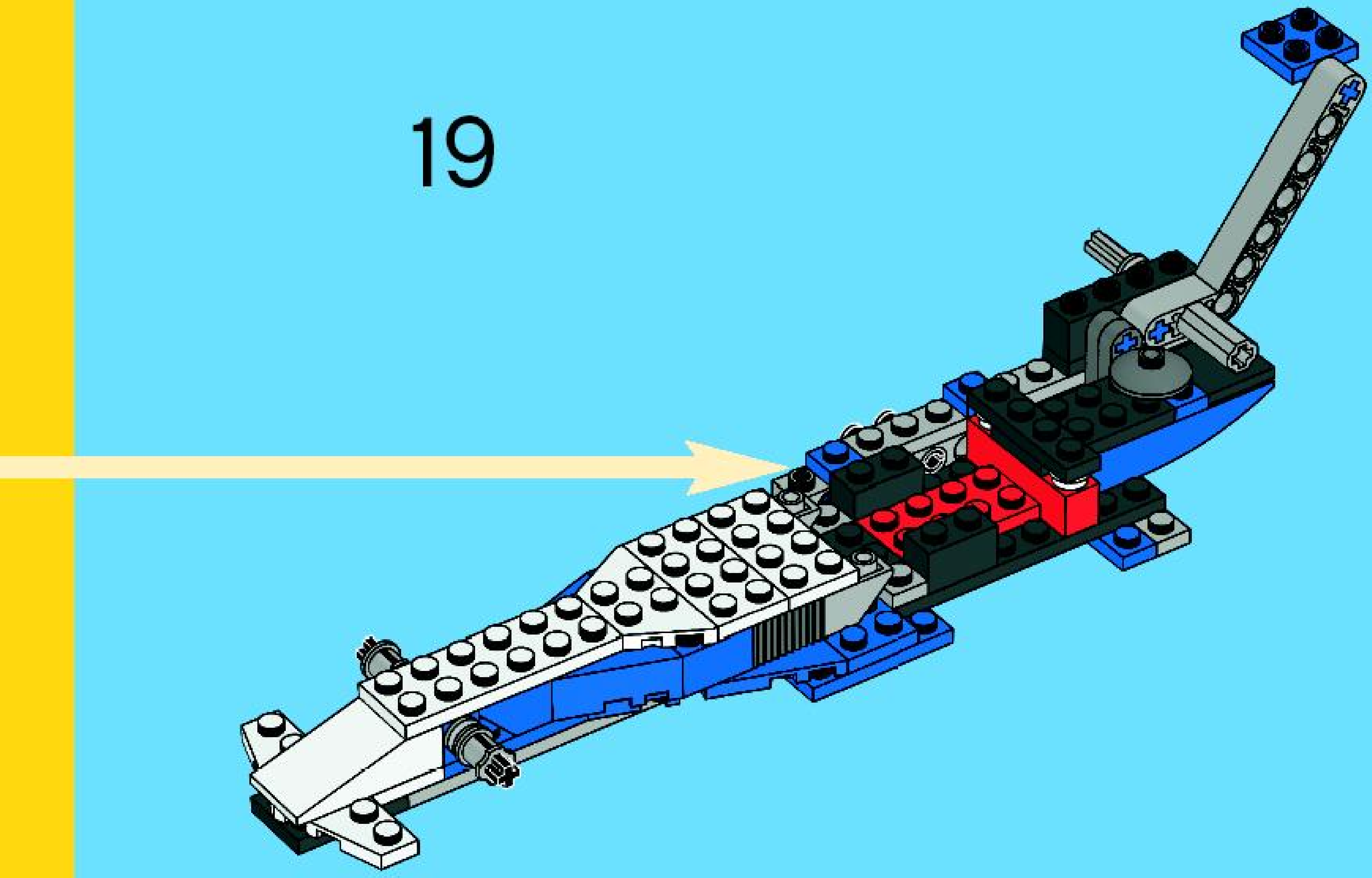

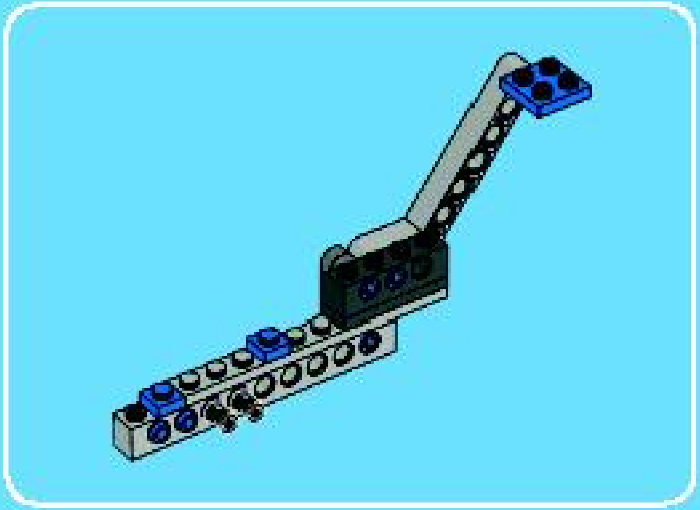

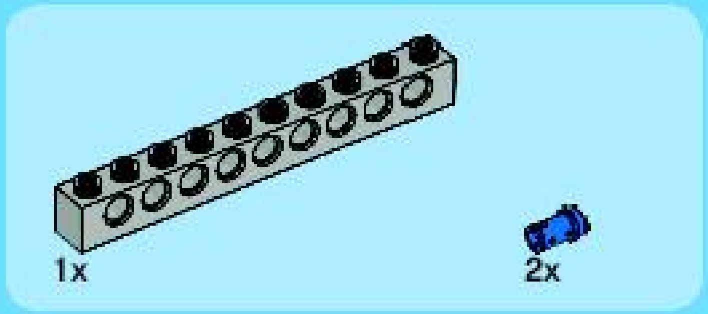

1

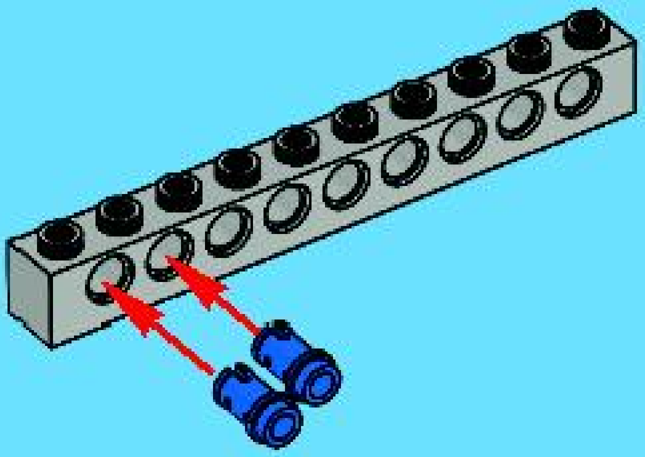

2

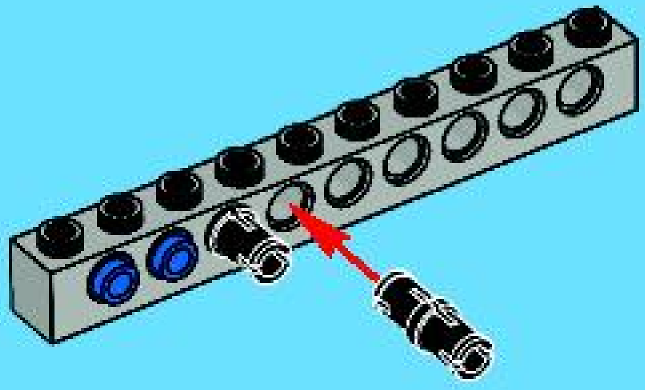

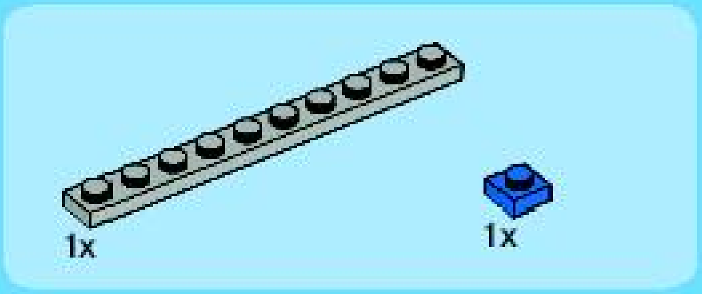

3

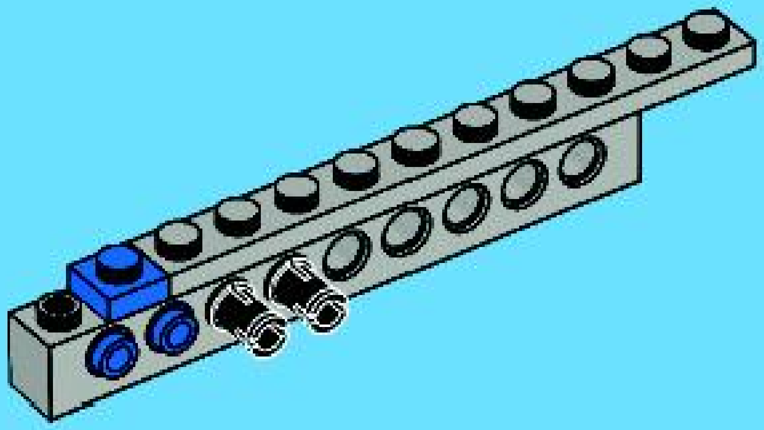

4

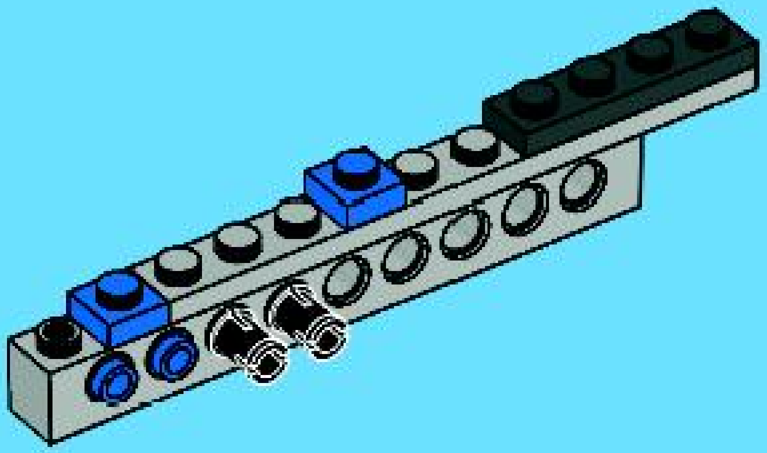

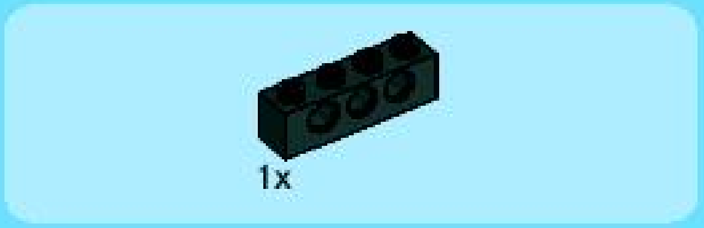

5

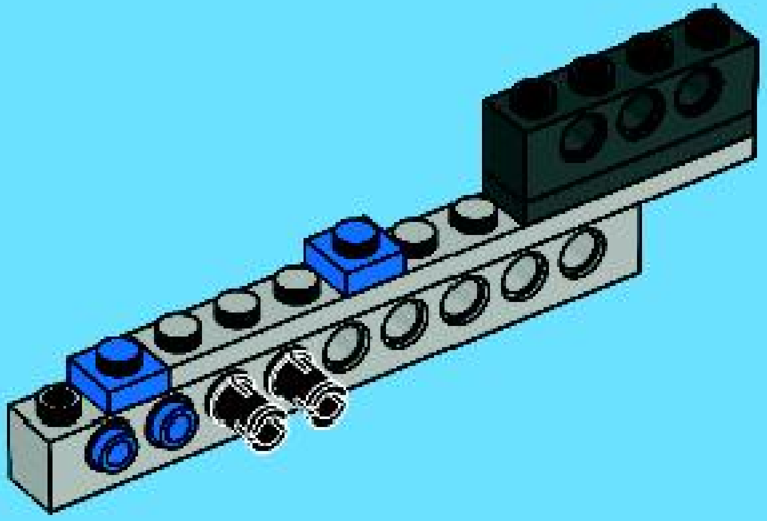

6

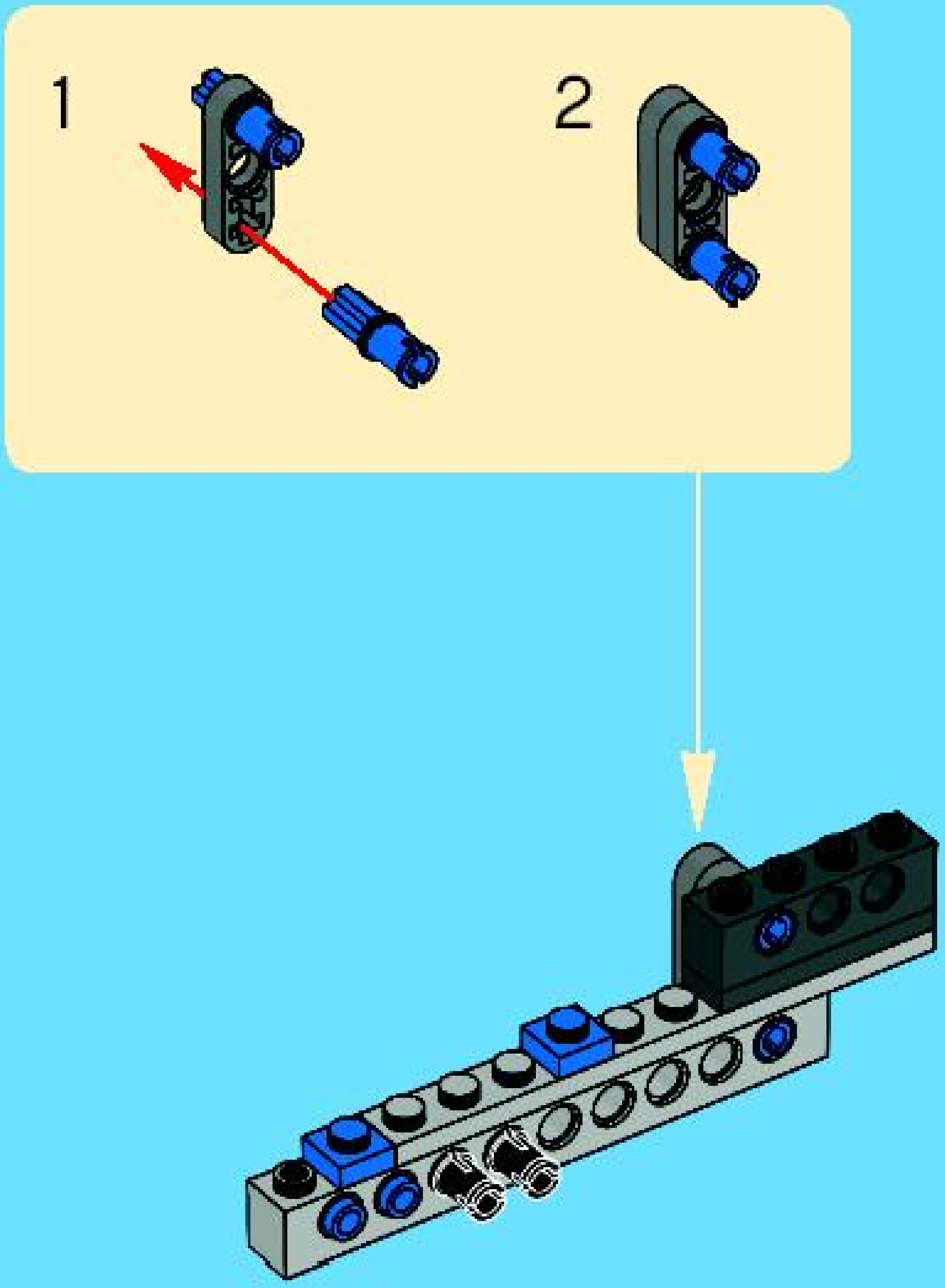

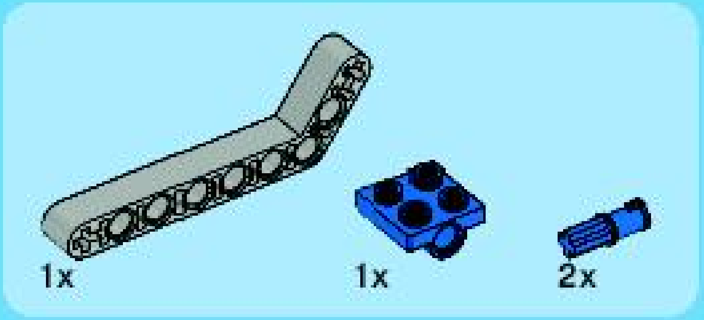

7

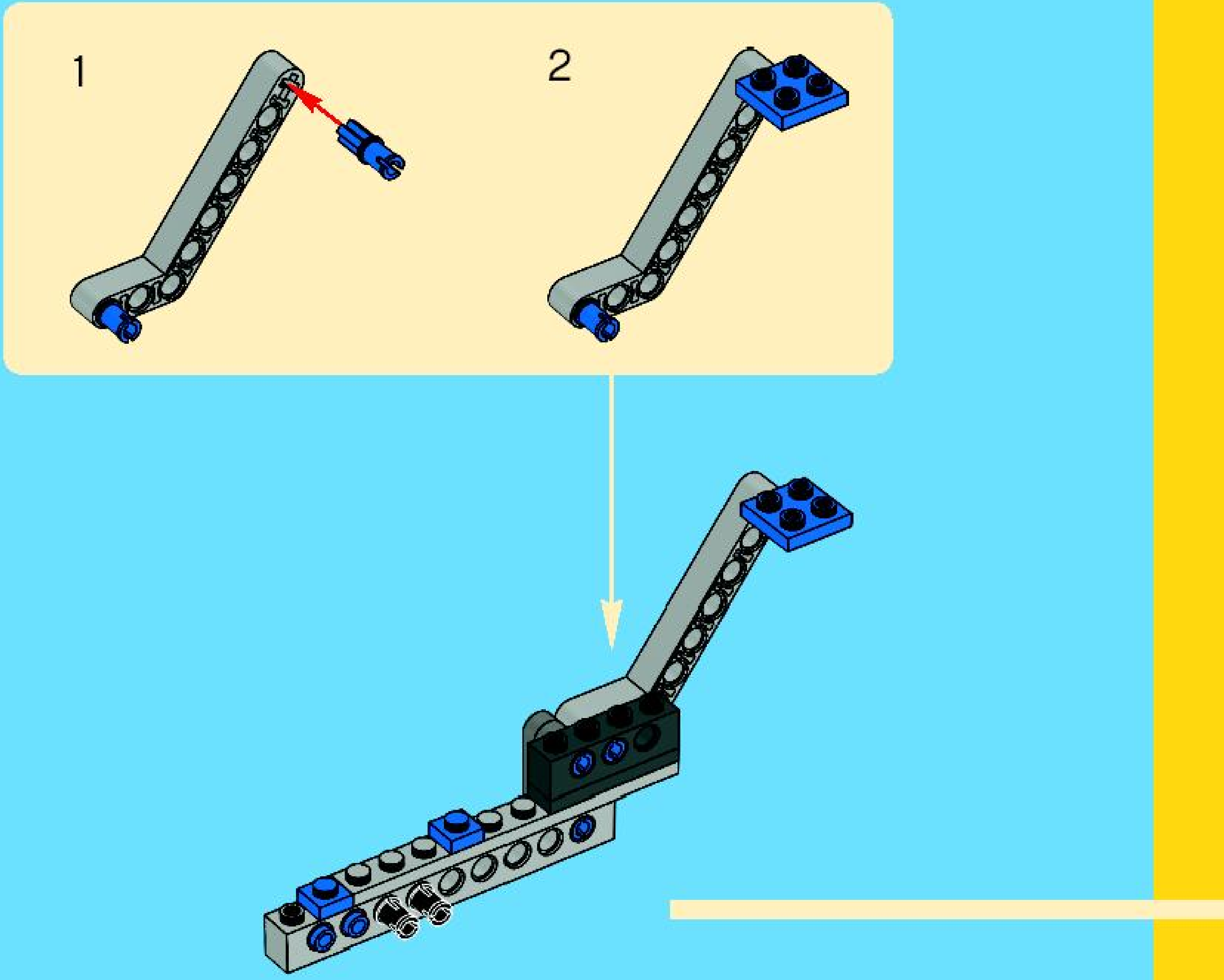

20

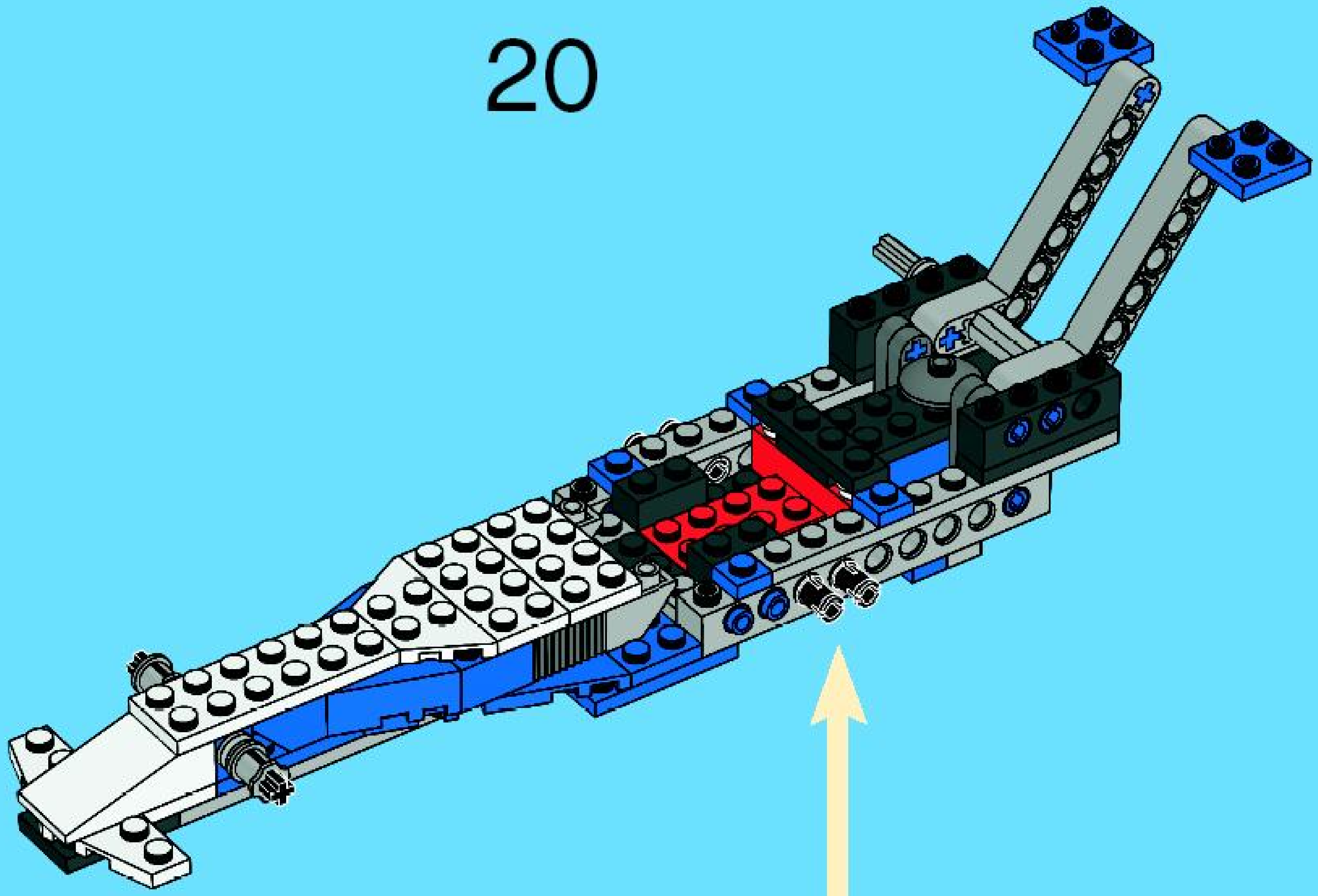

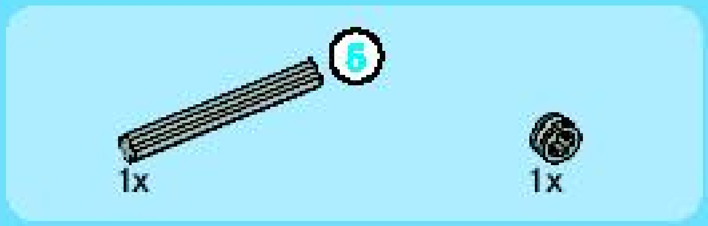

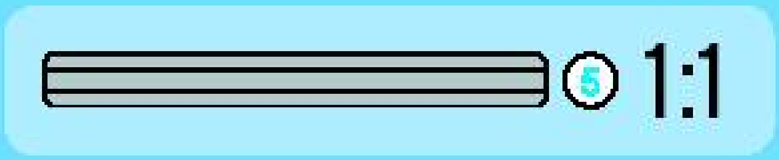

21

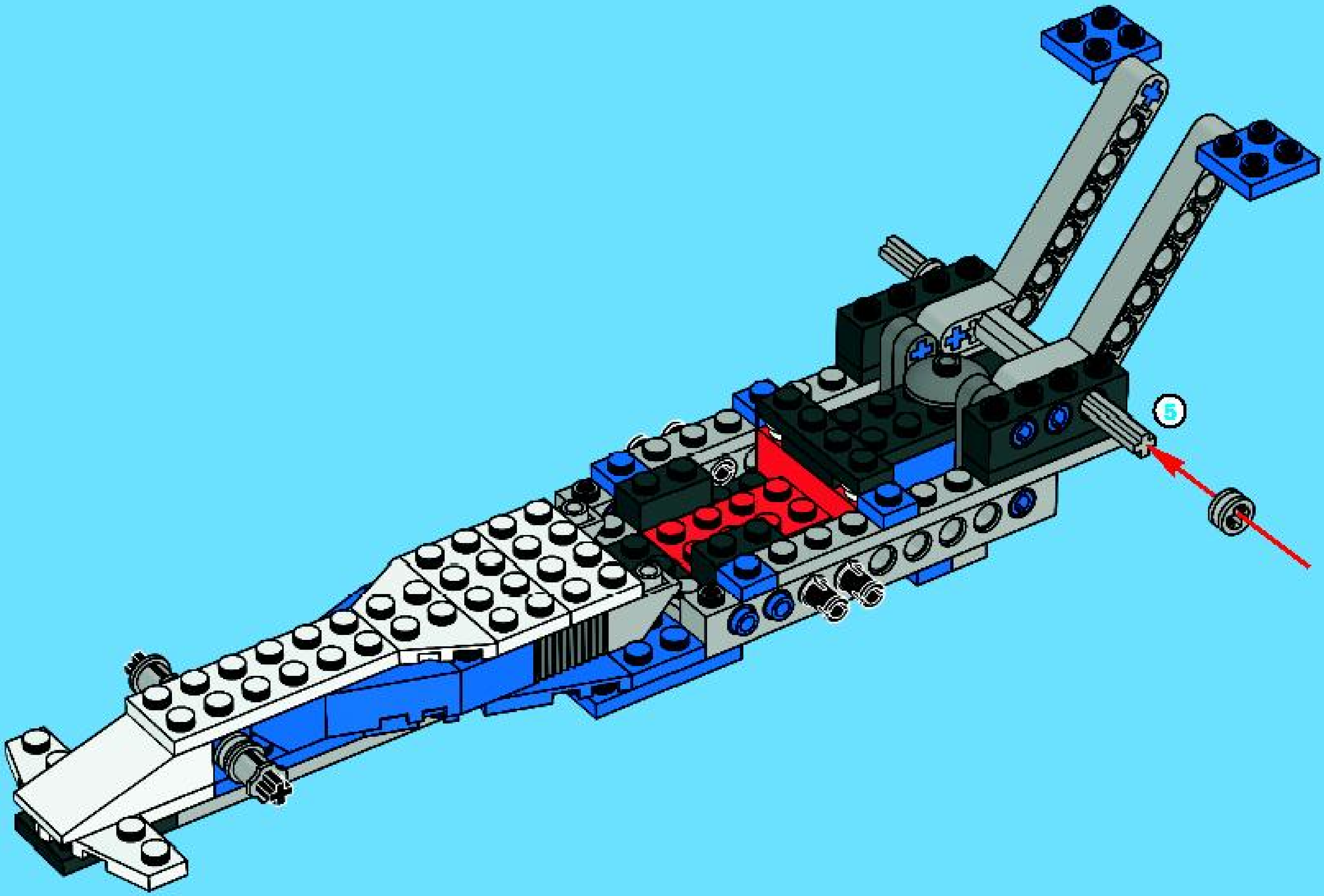

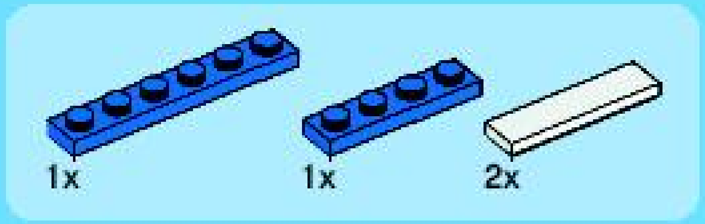

22

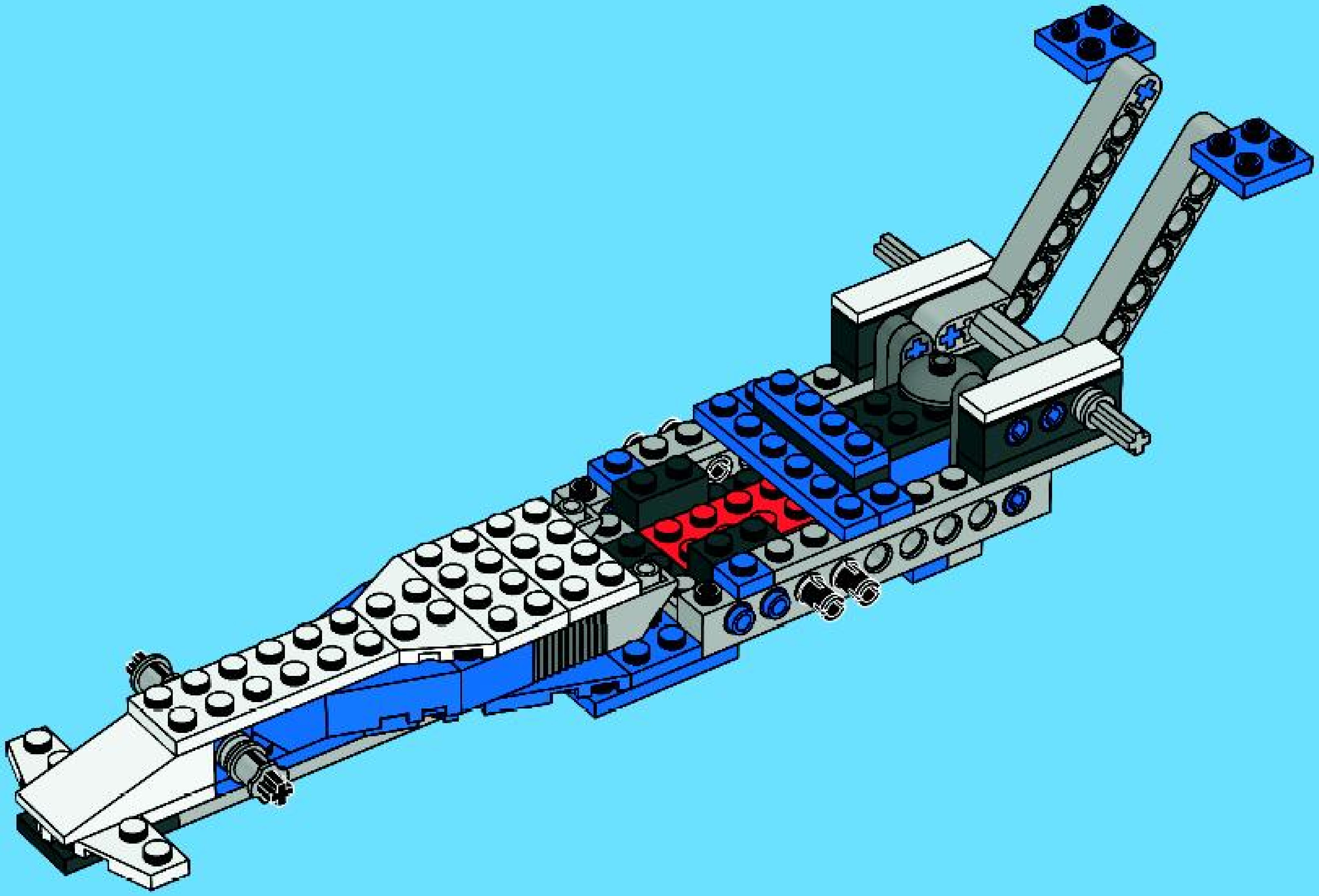

23

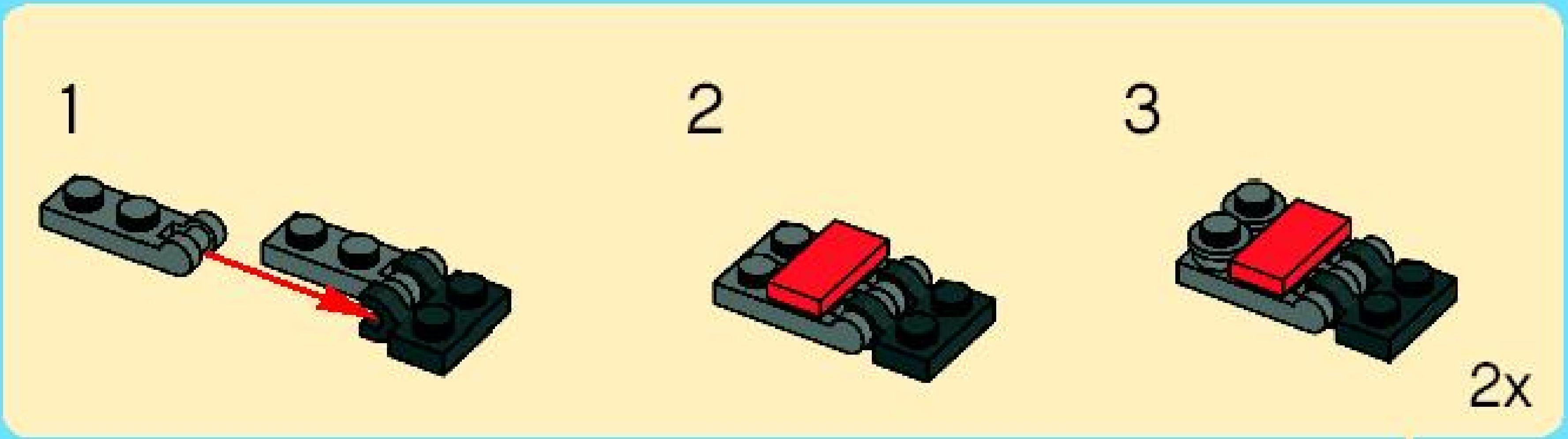

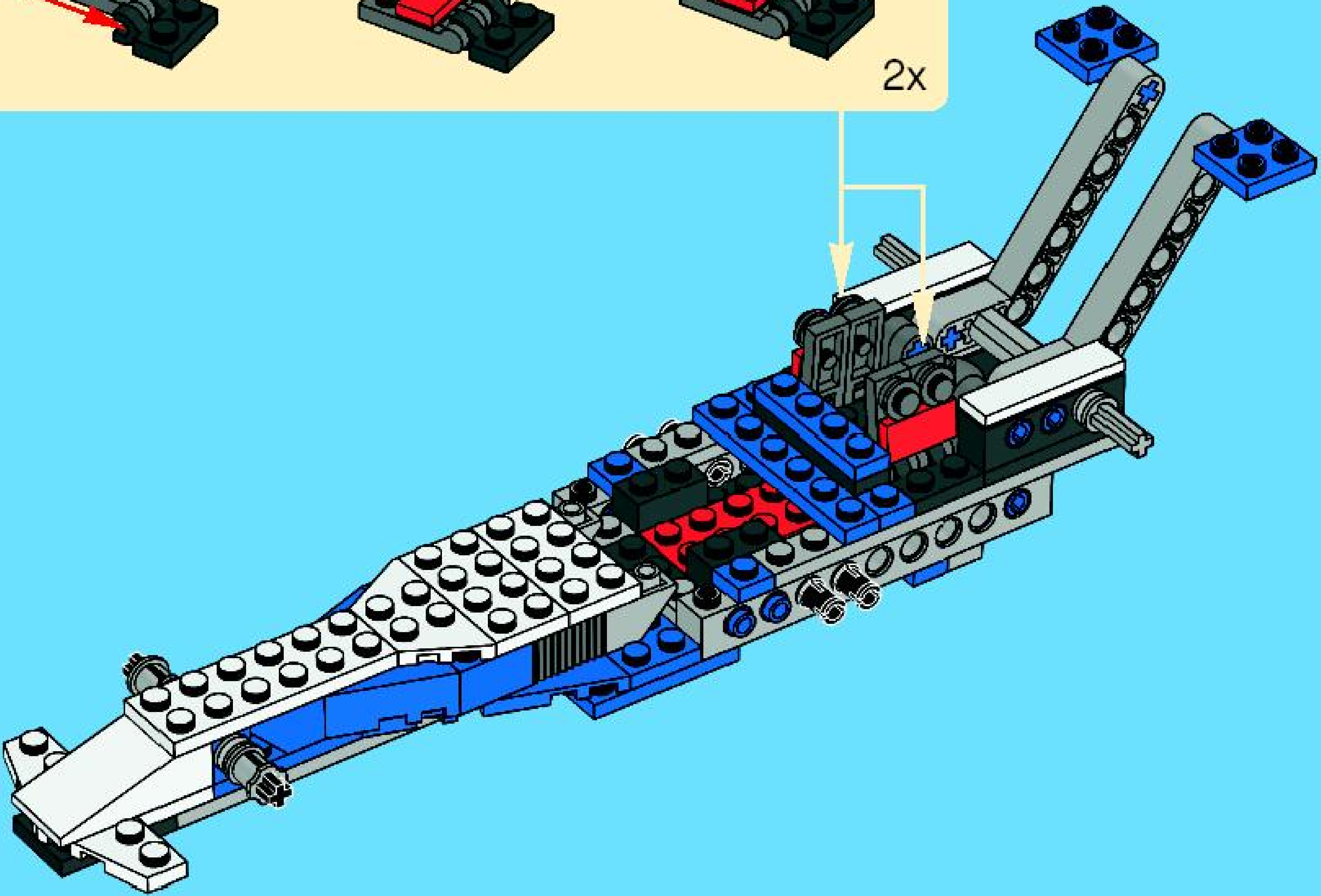

24

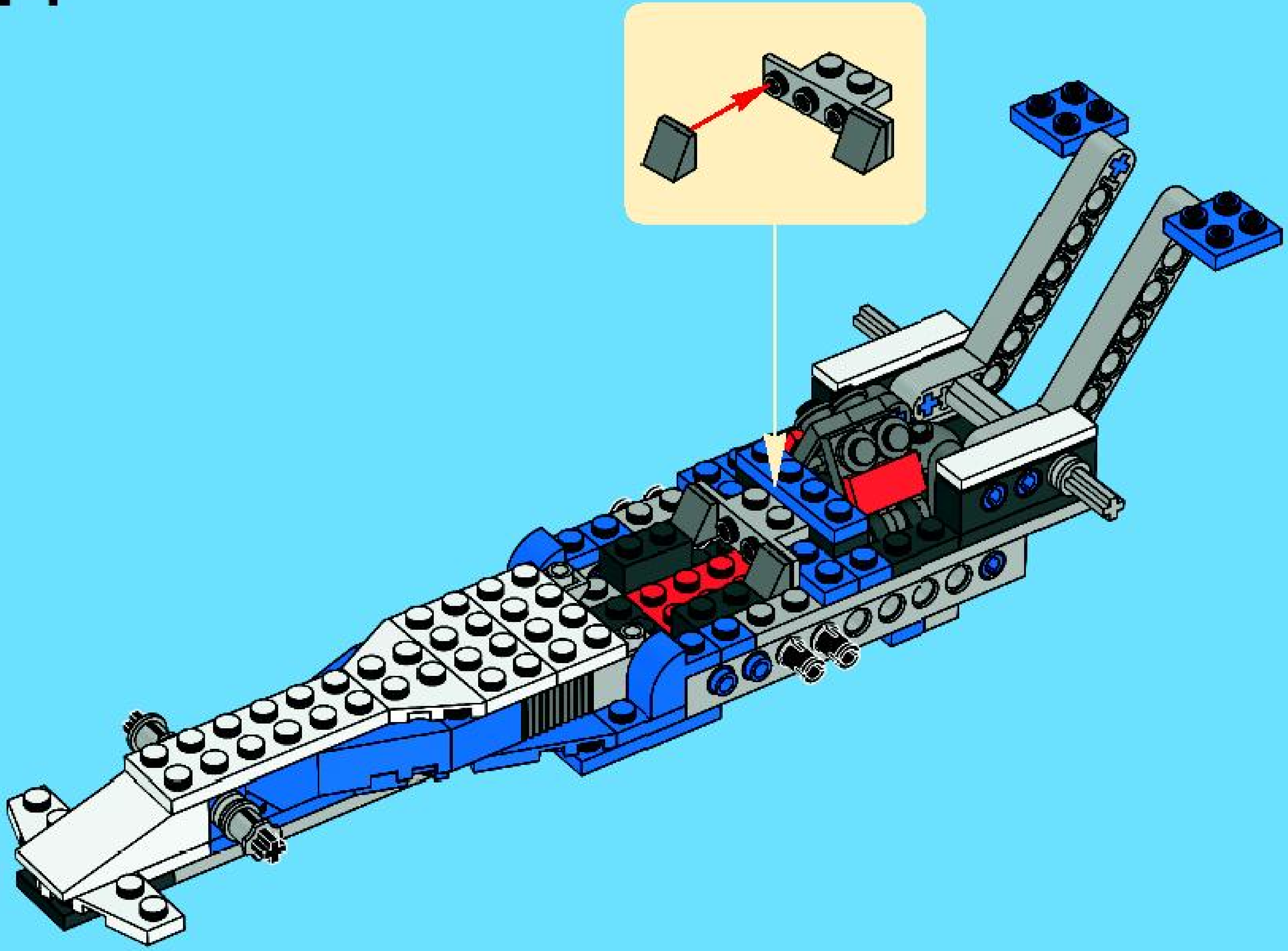

25

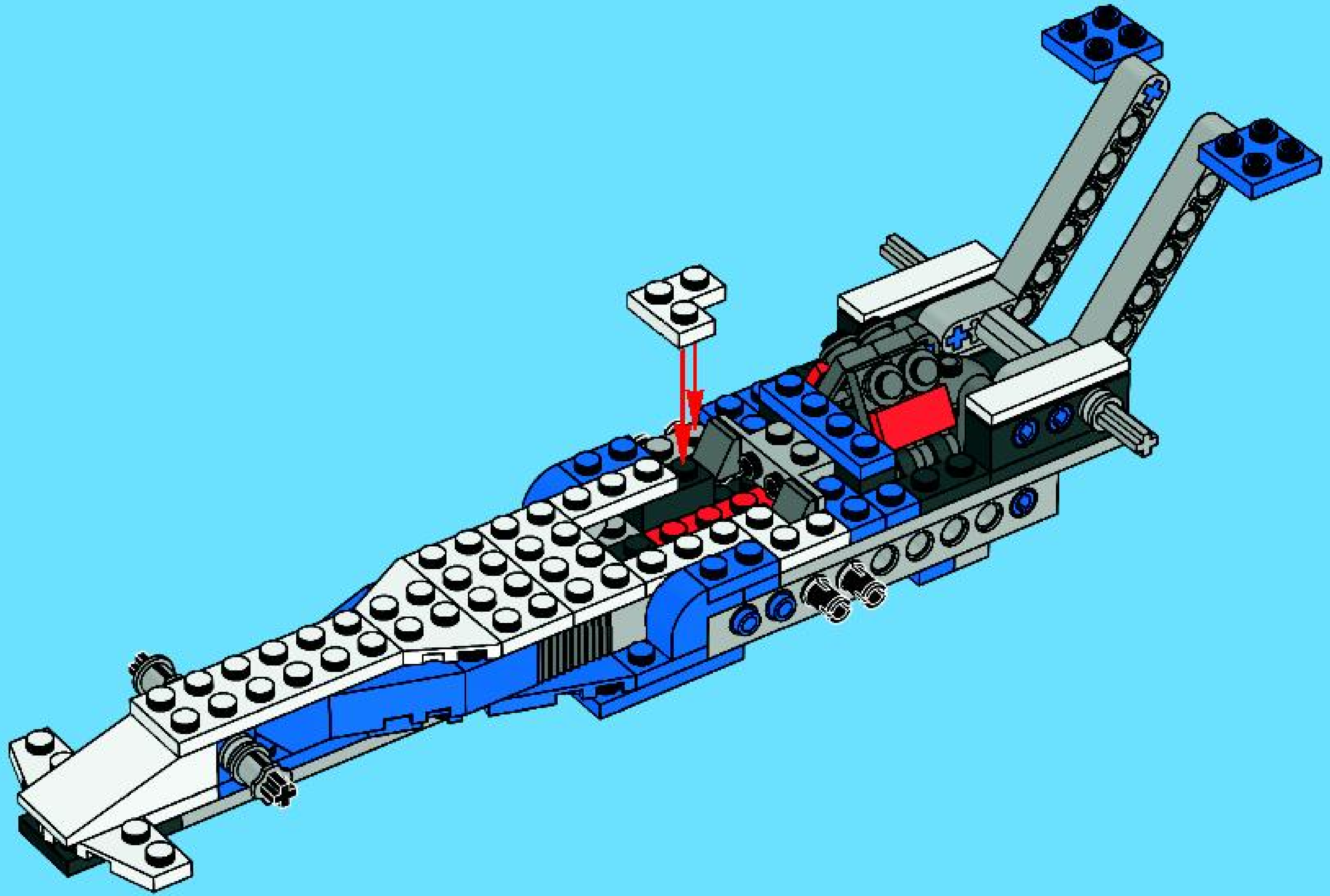

26

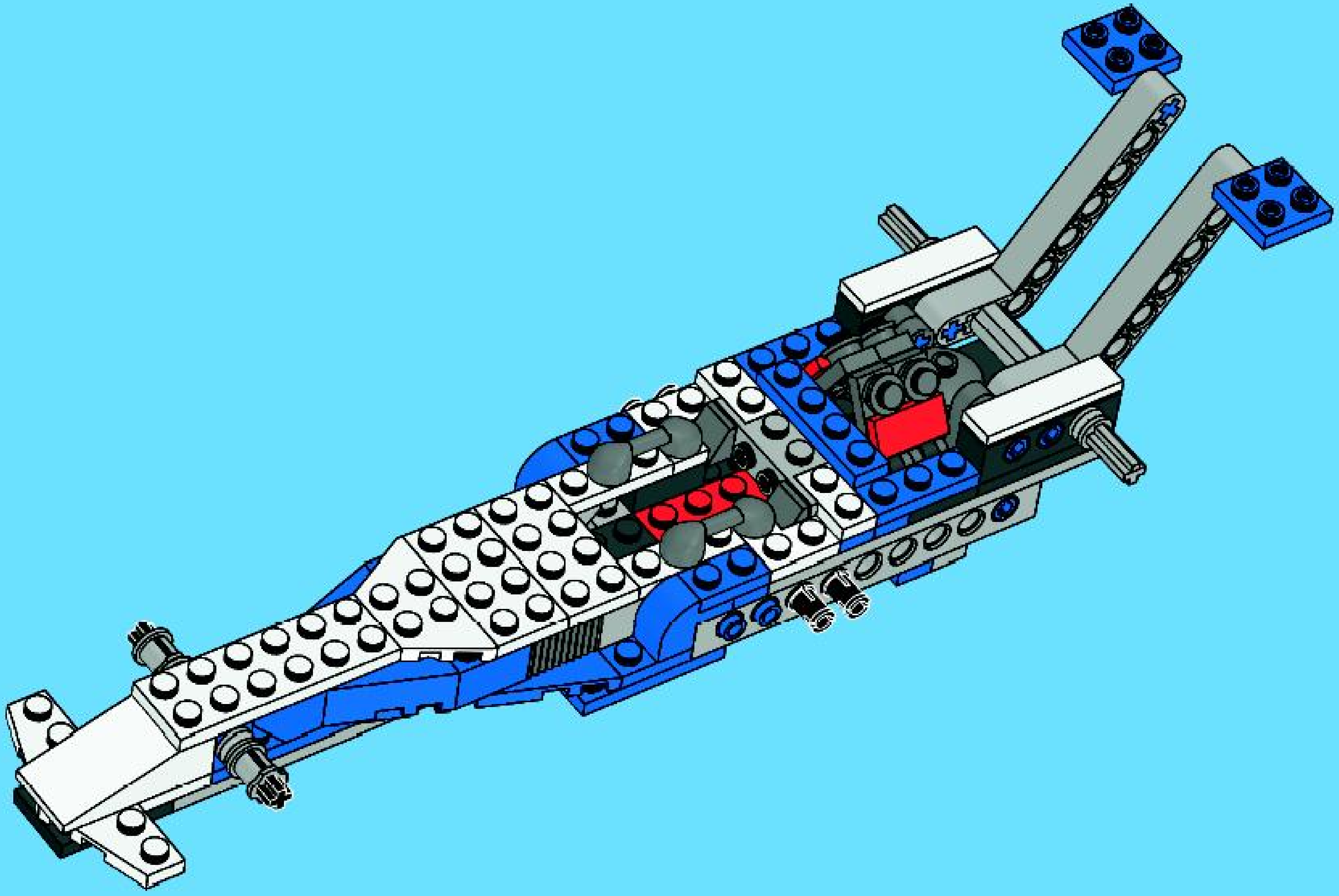

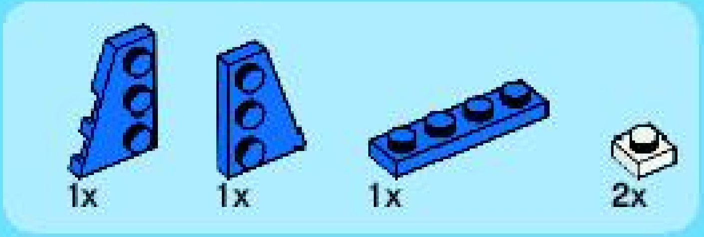

27

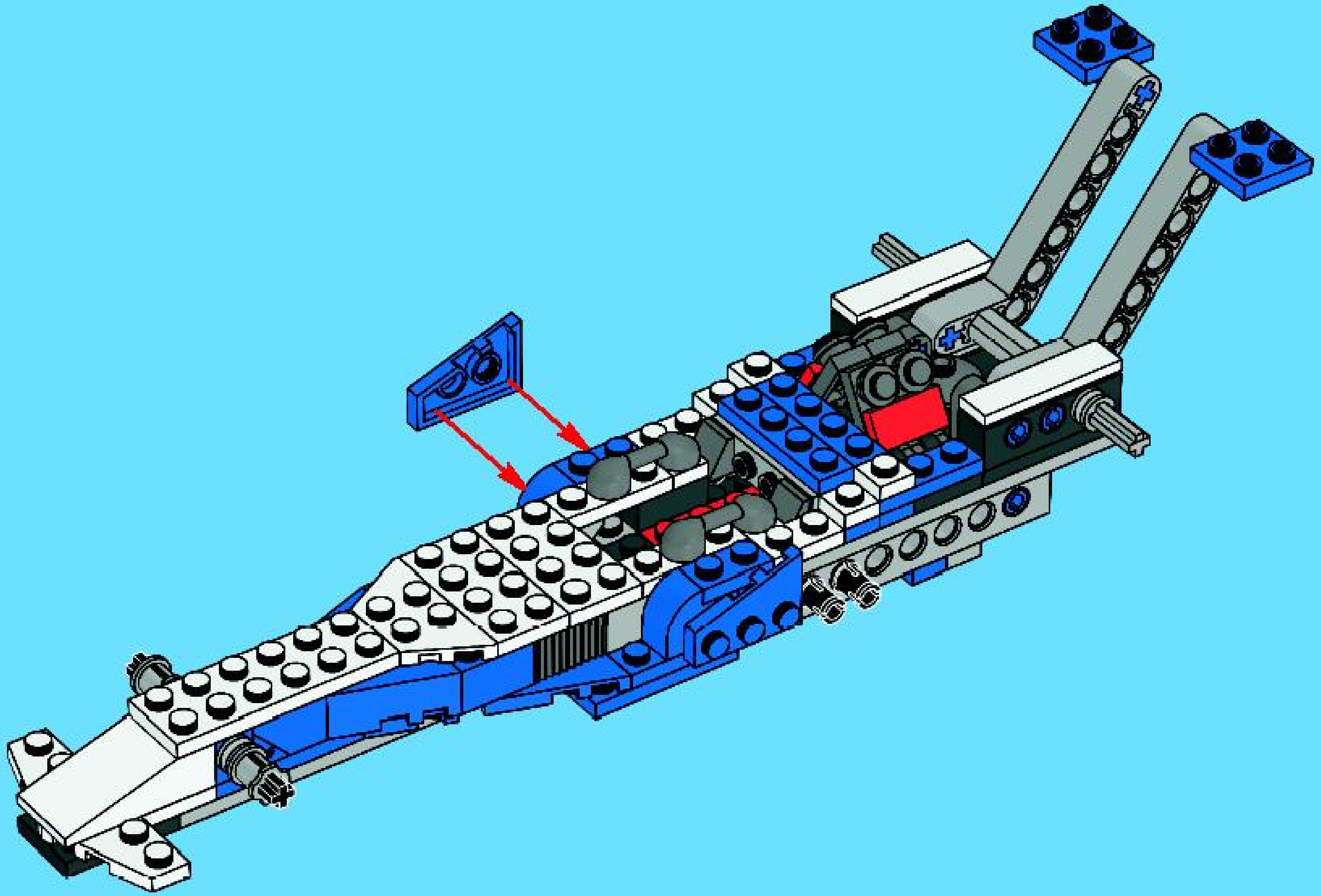

28

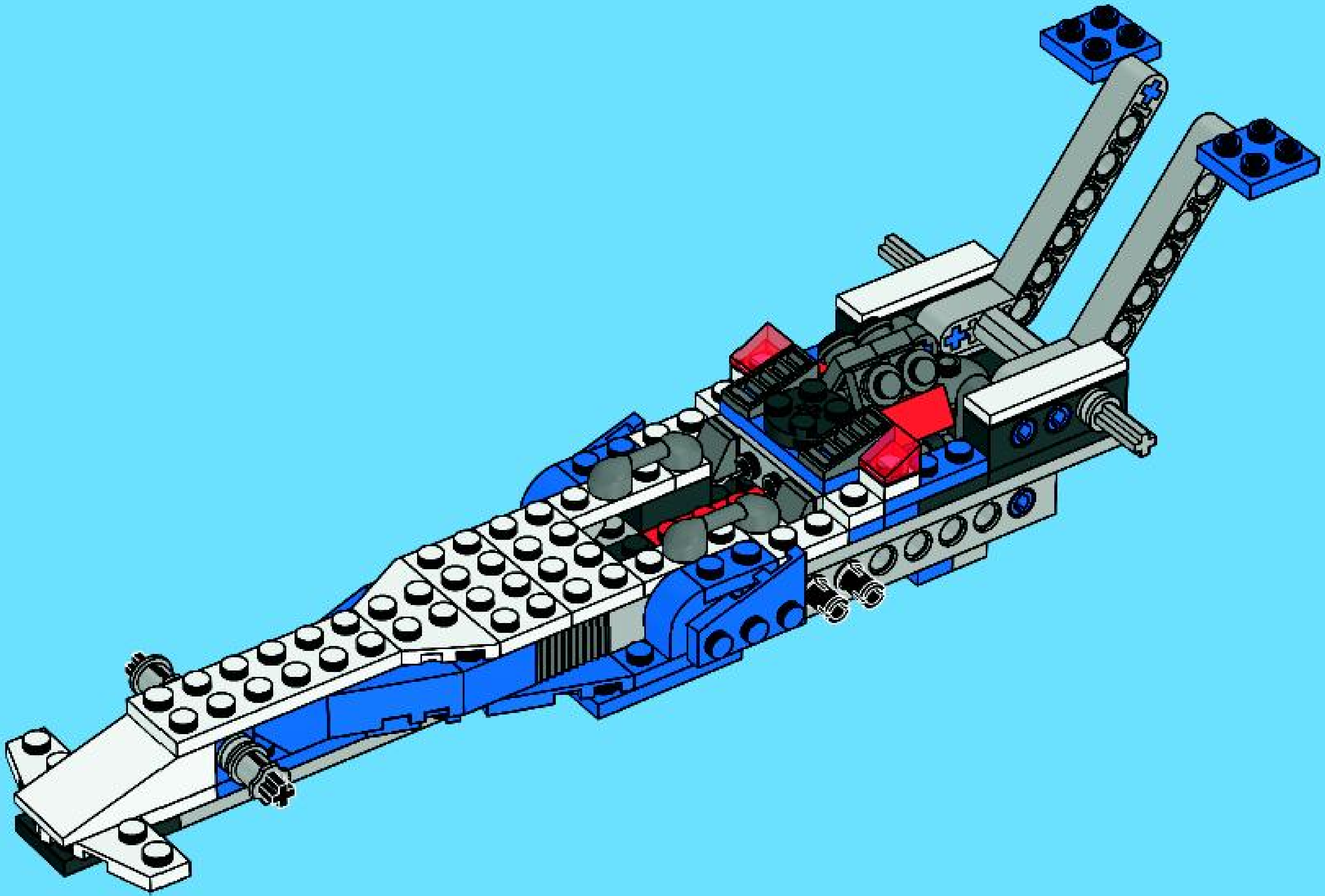

29

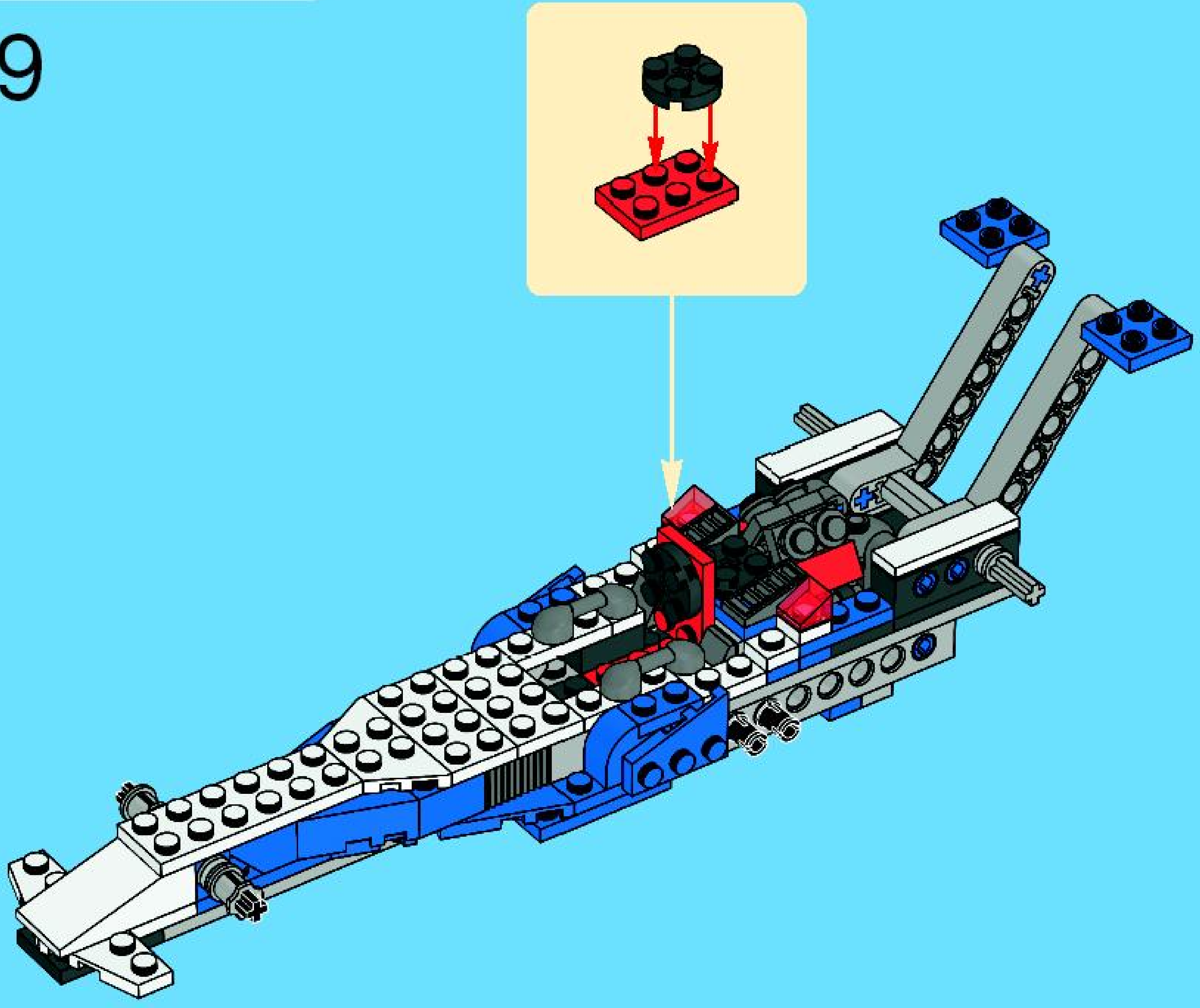

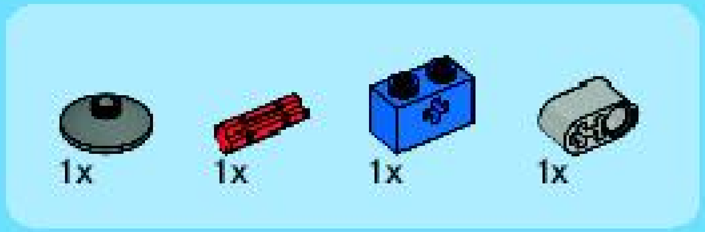

30

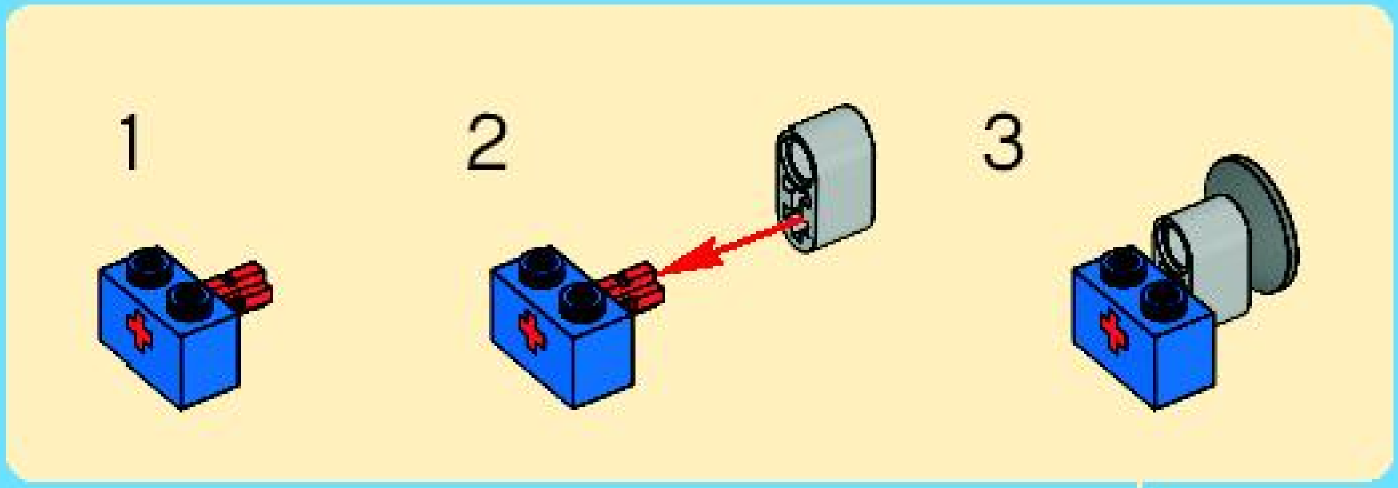

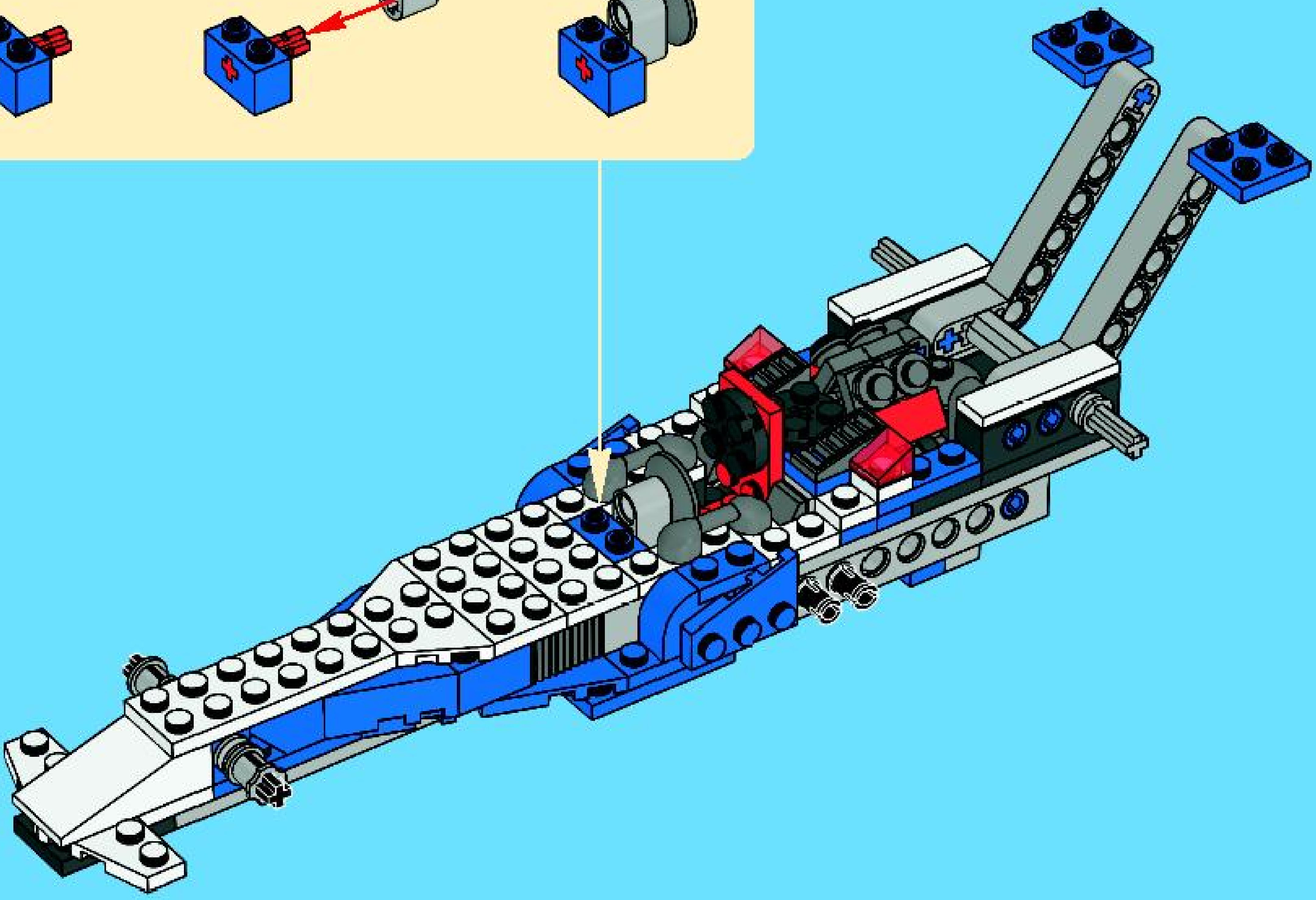

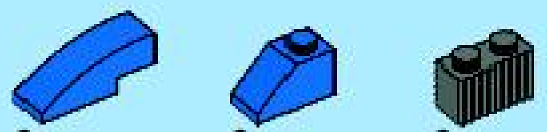

2x 2x 2x

31

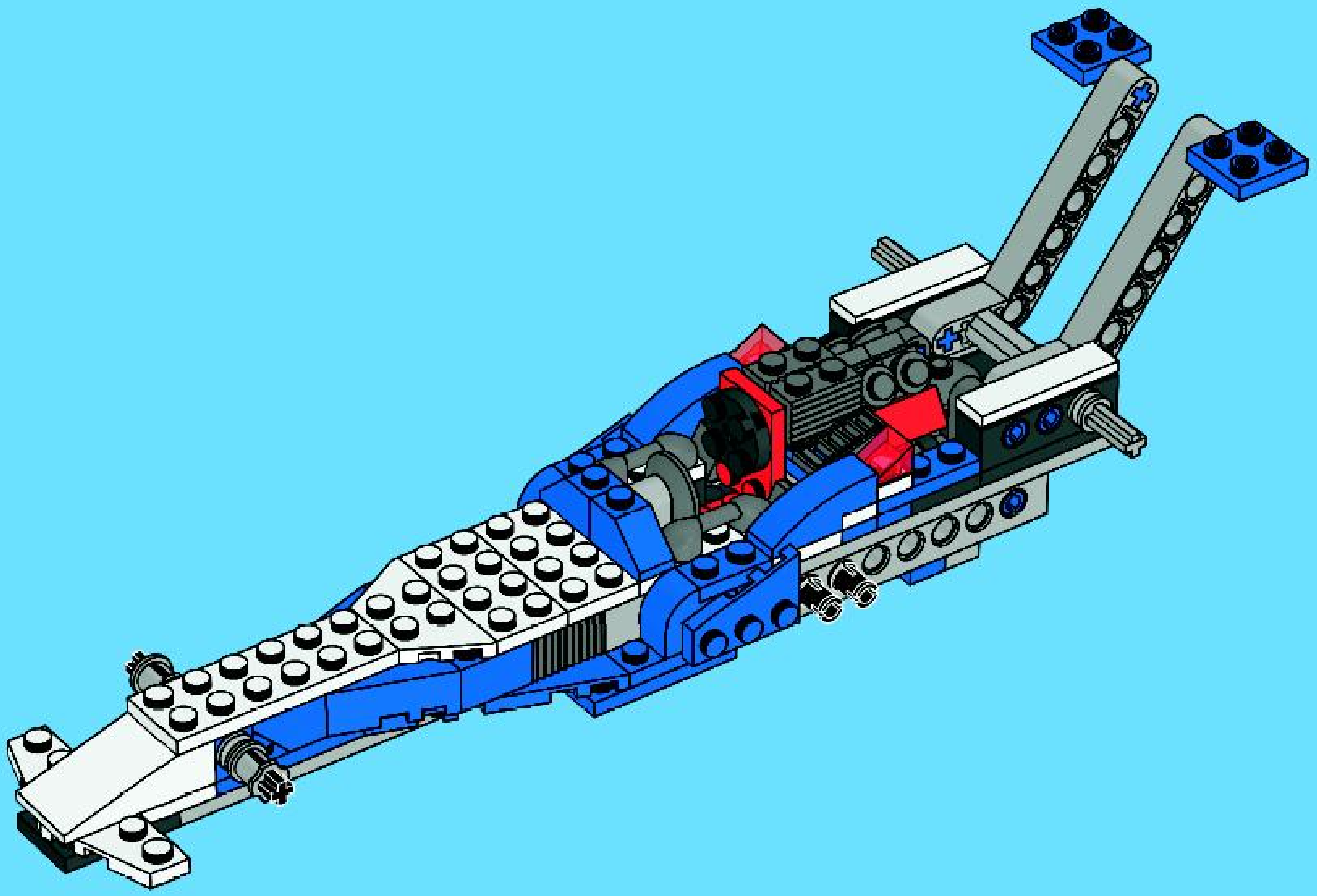

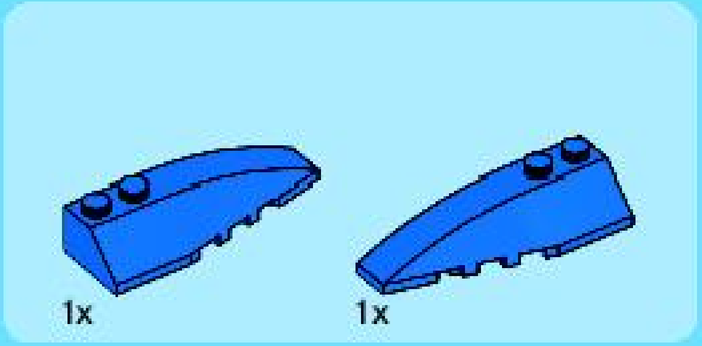

32

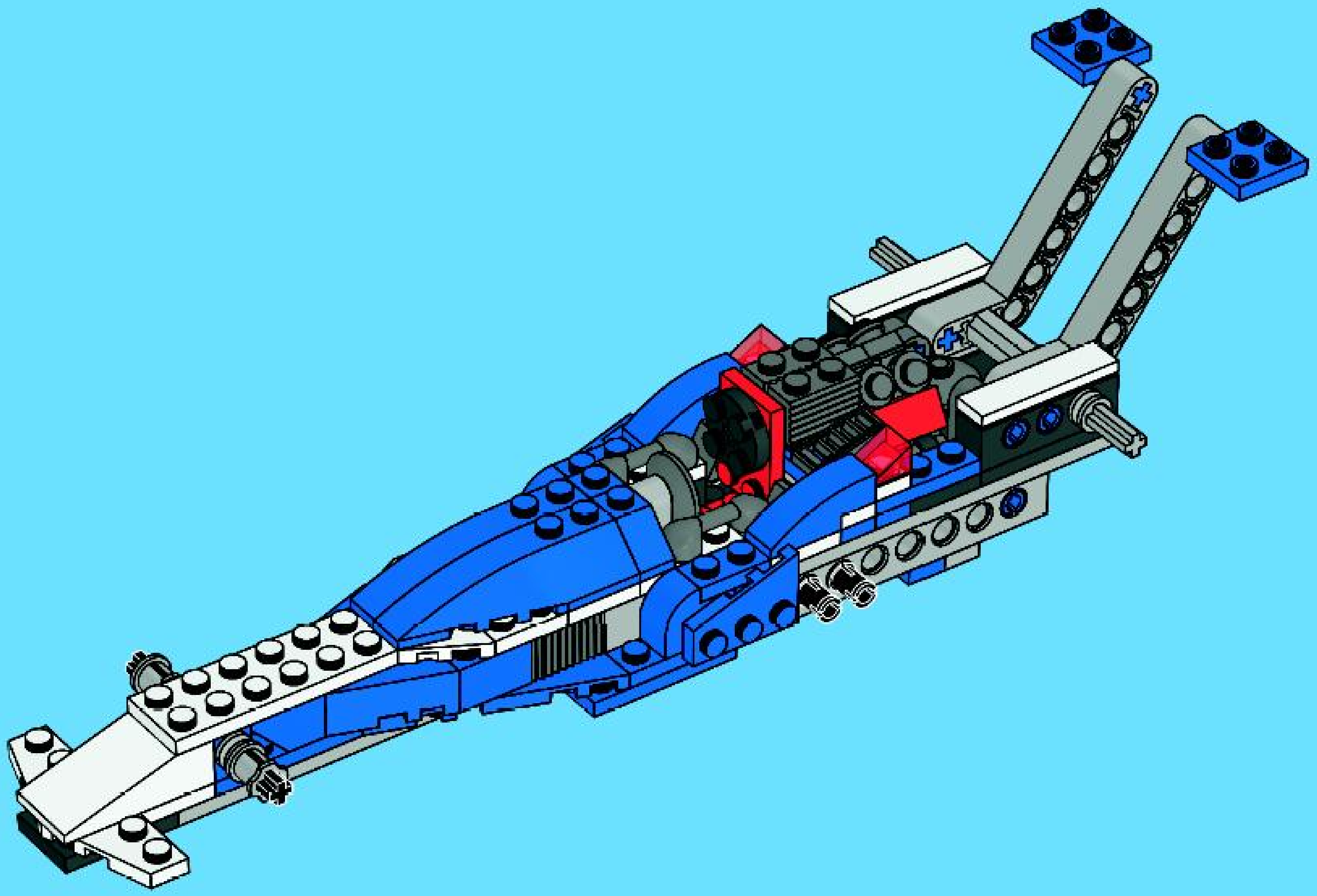

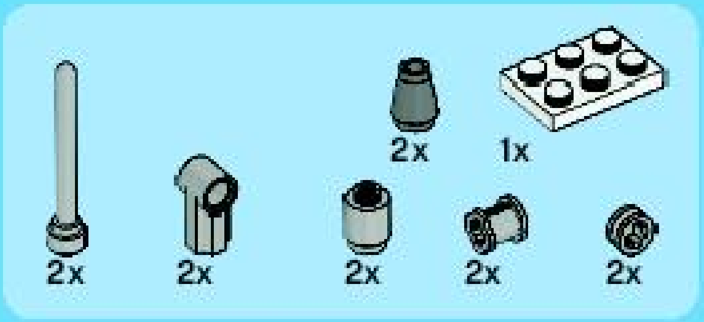

33

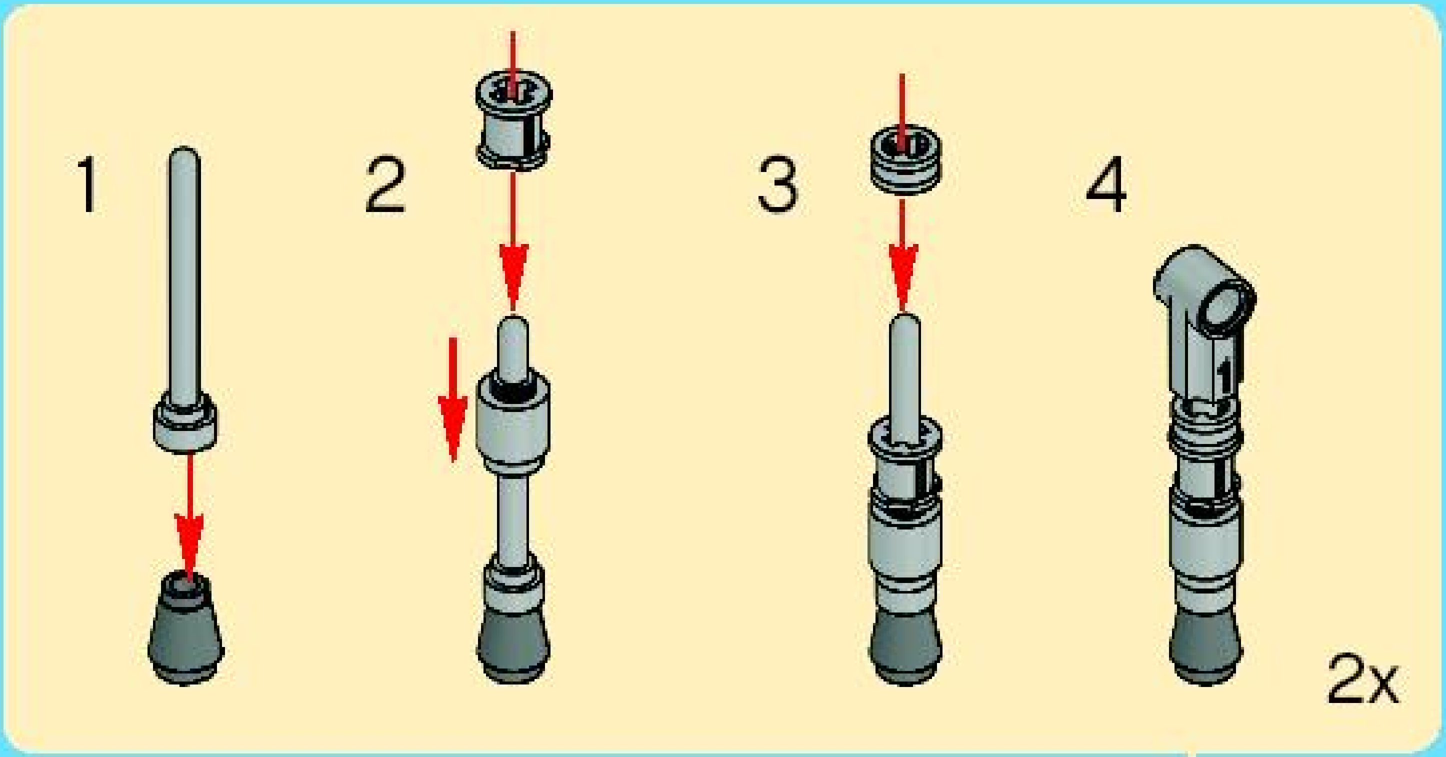

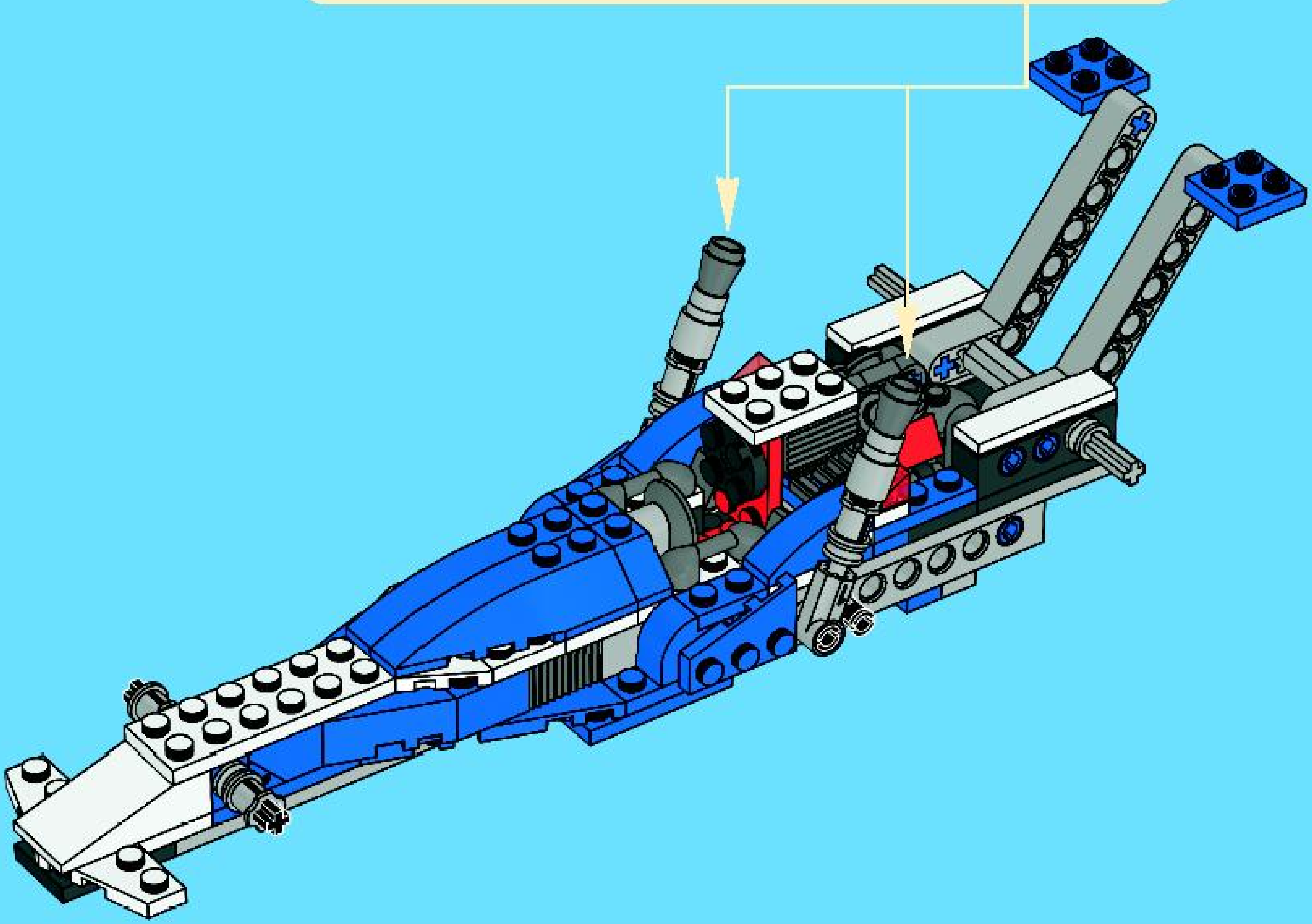

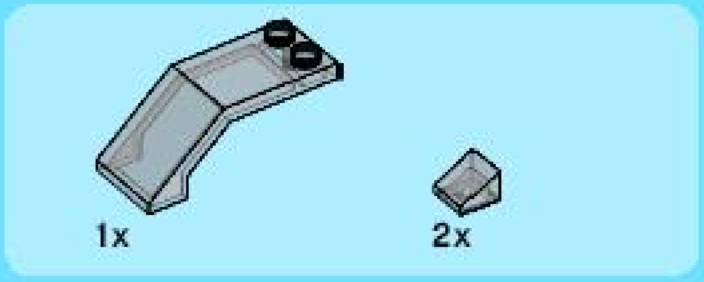

34

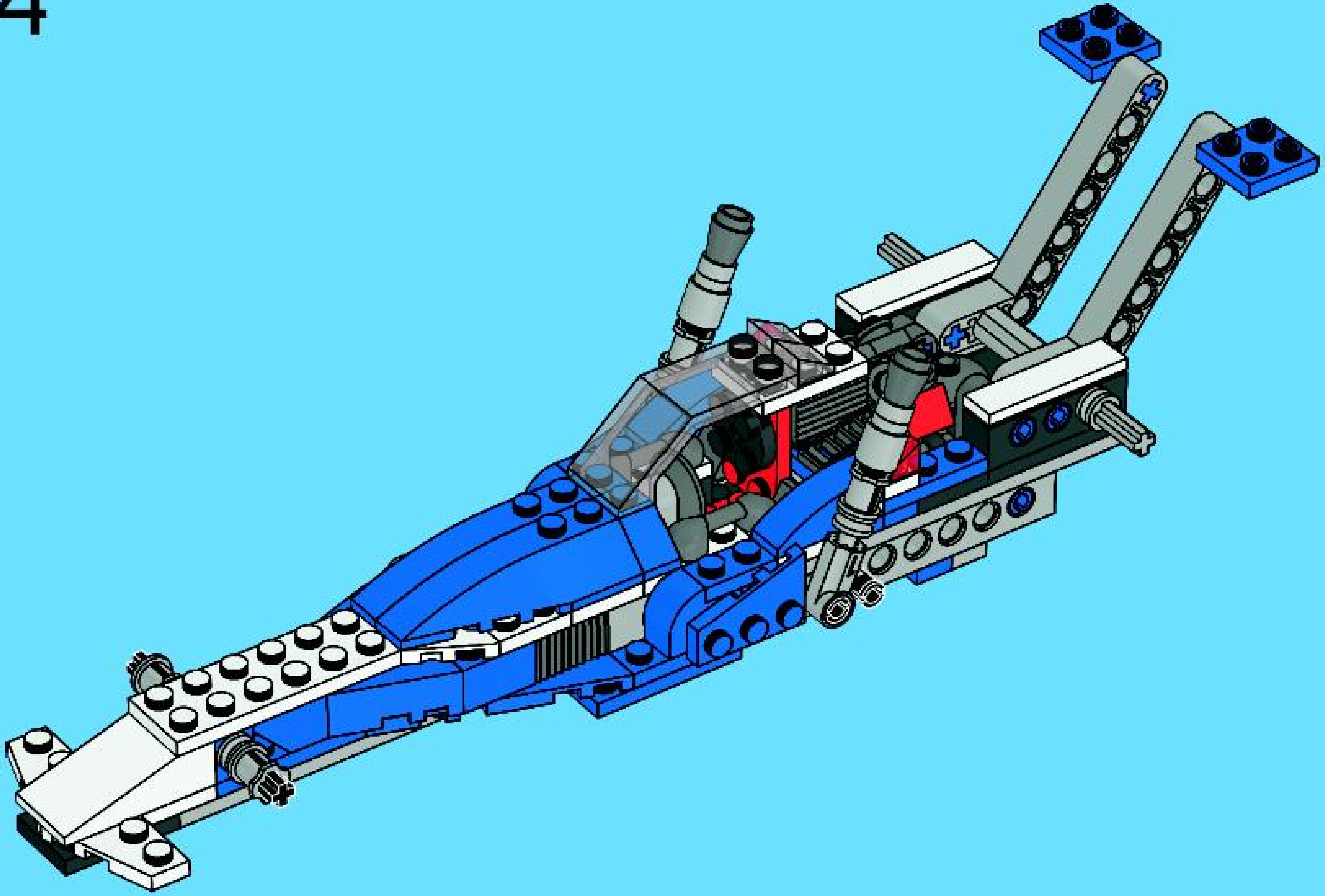

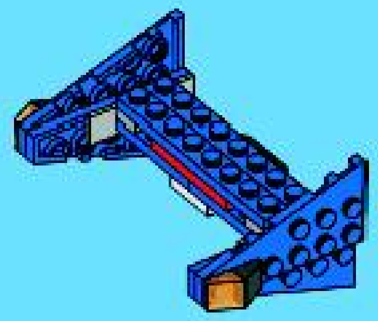

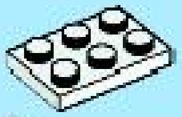
1x

1

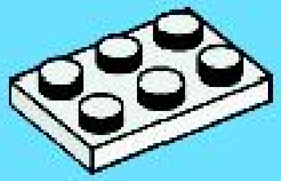

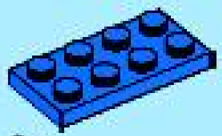
2x

2x

2

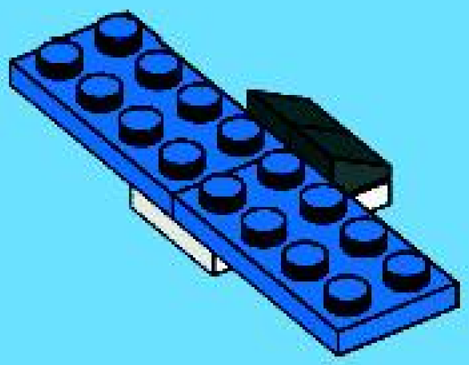

2x

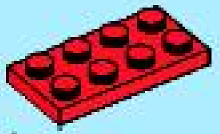
1x

3

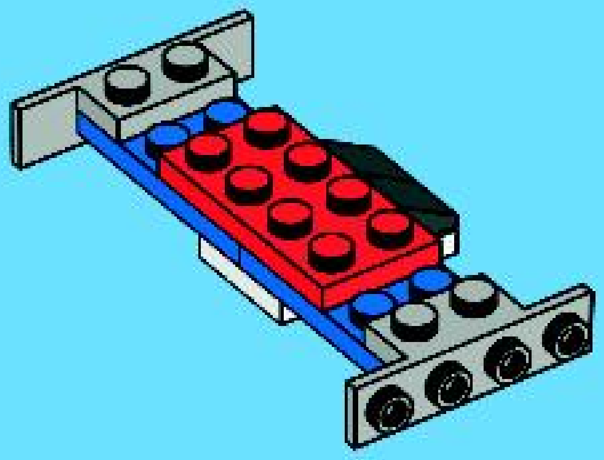

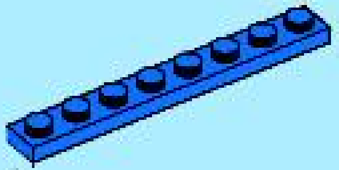
2x

4

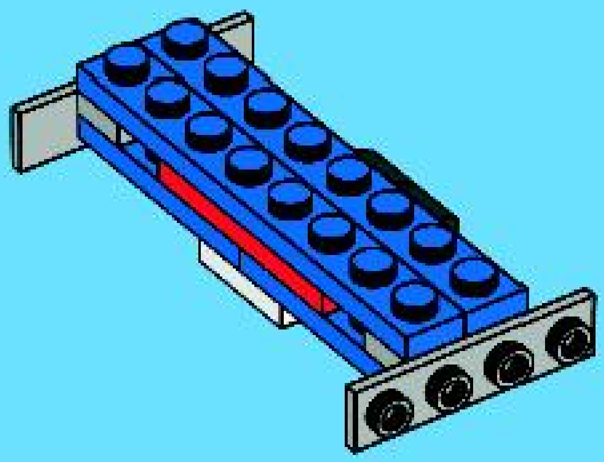

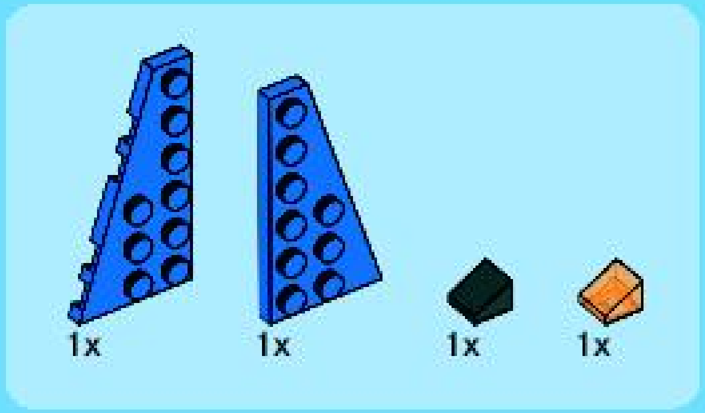

5

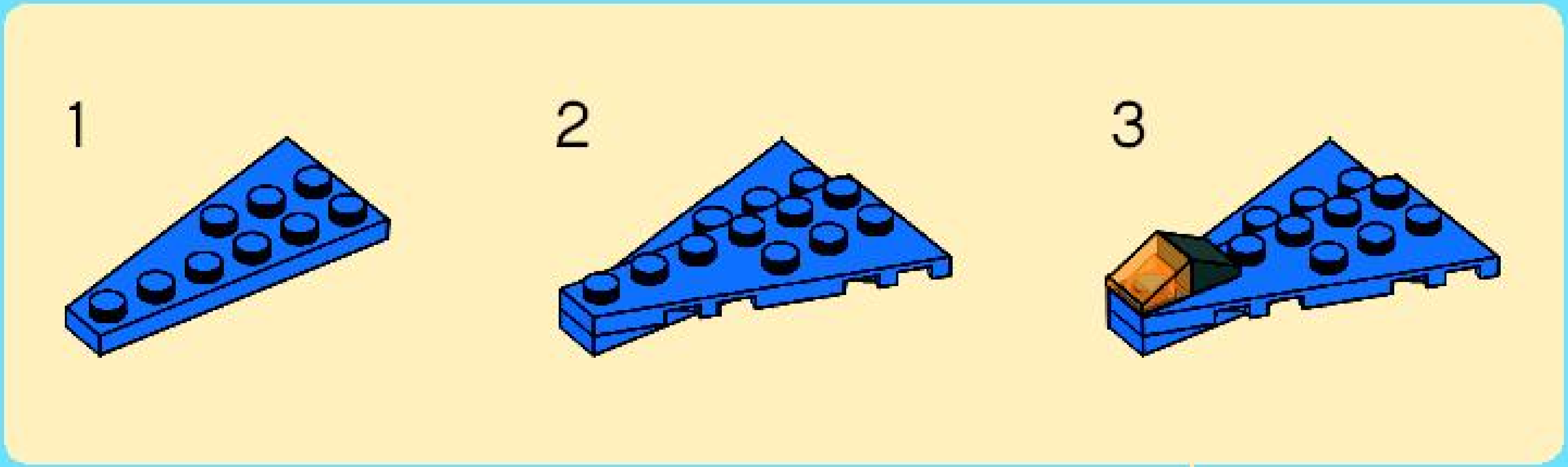

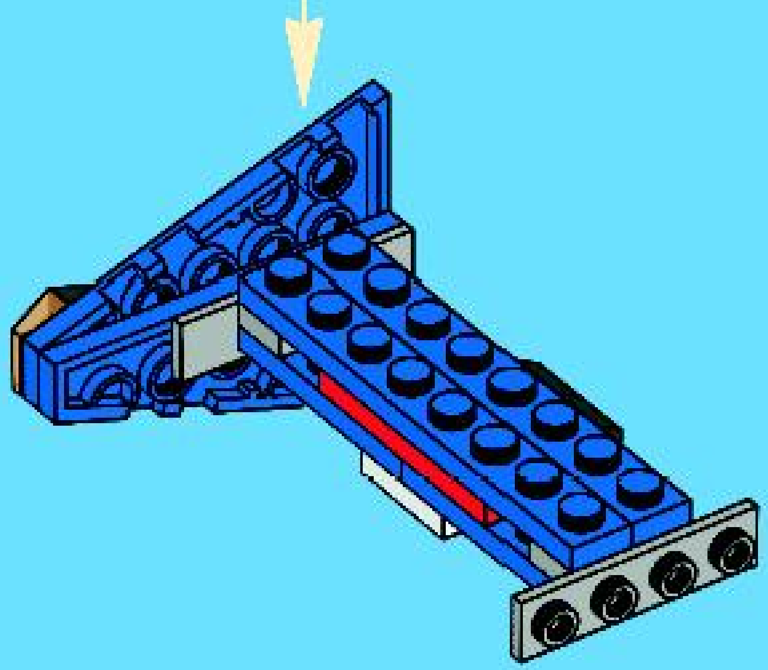

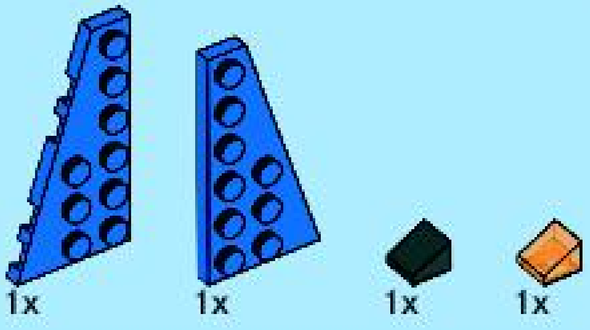

6

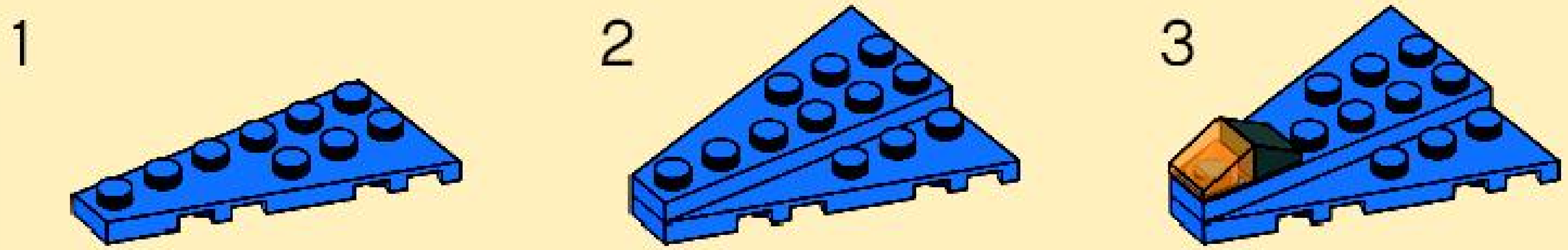

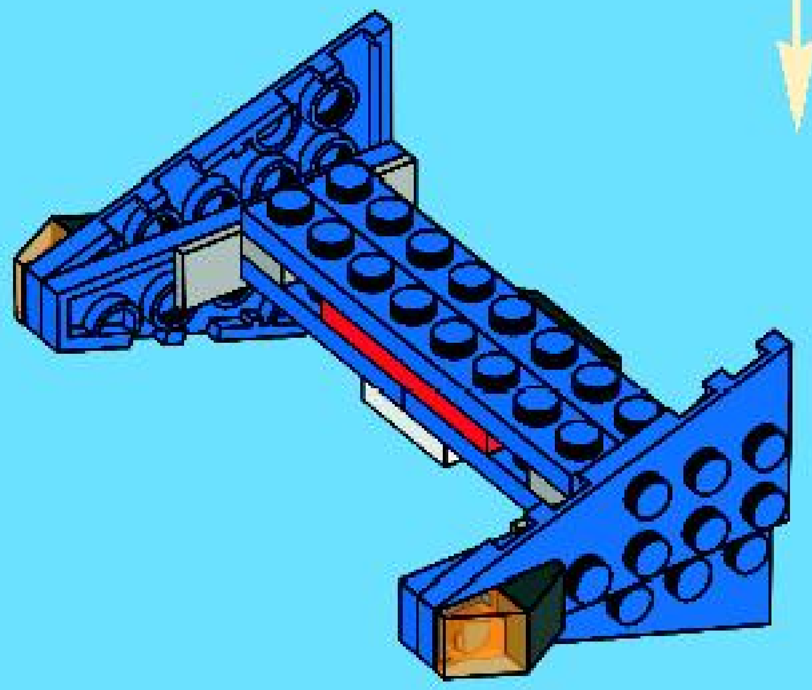

35

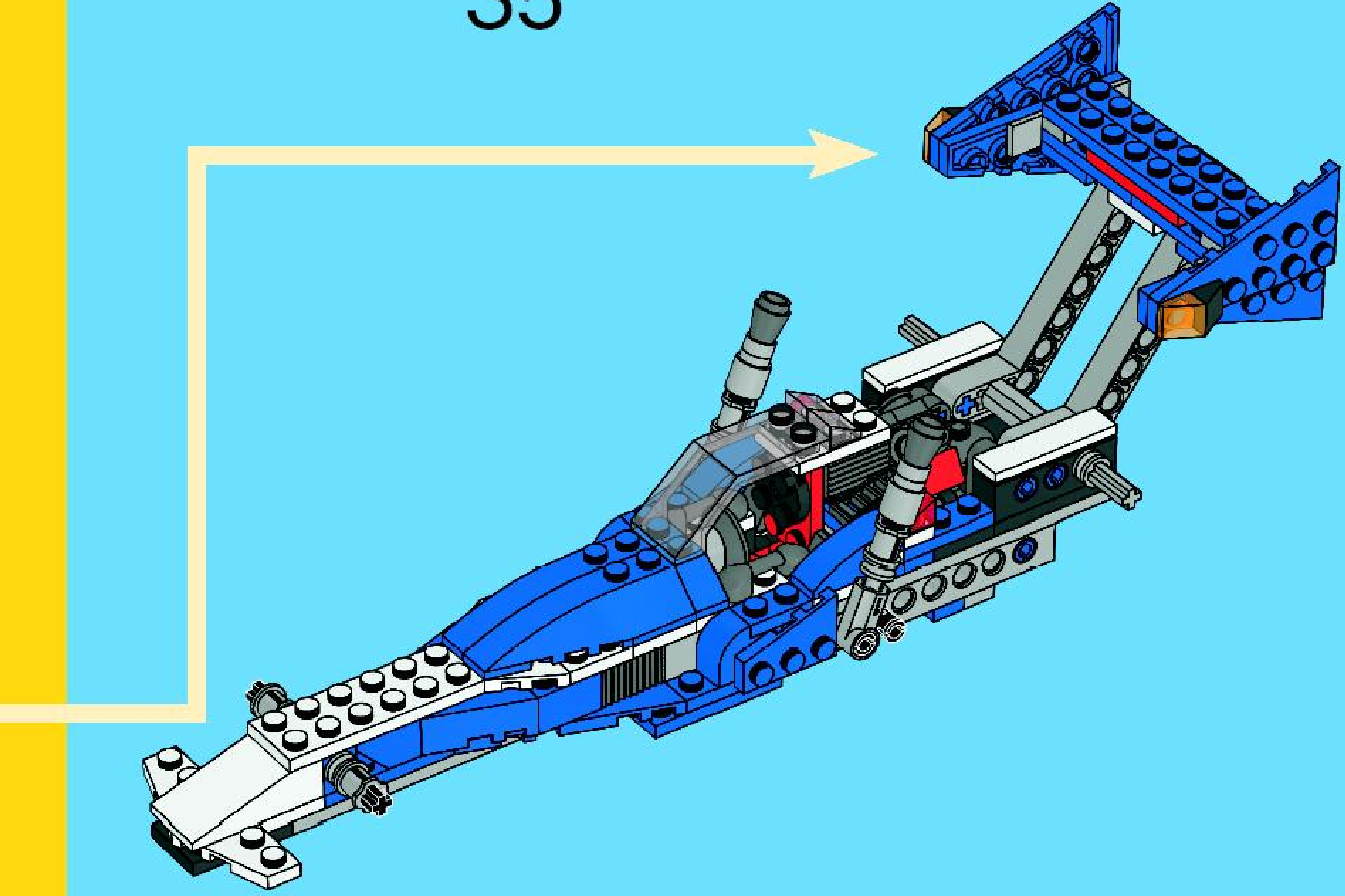

1x

36

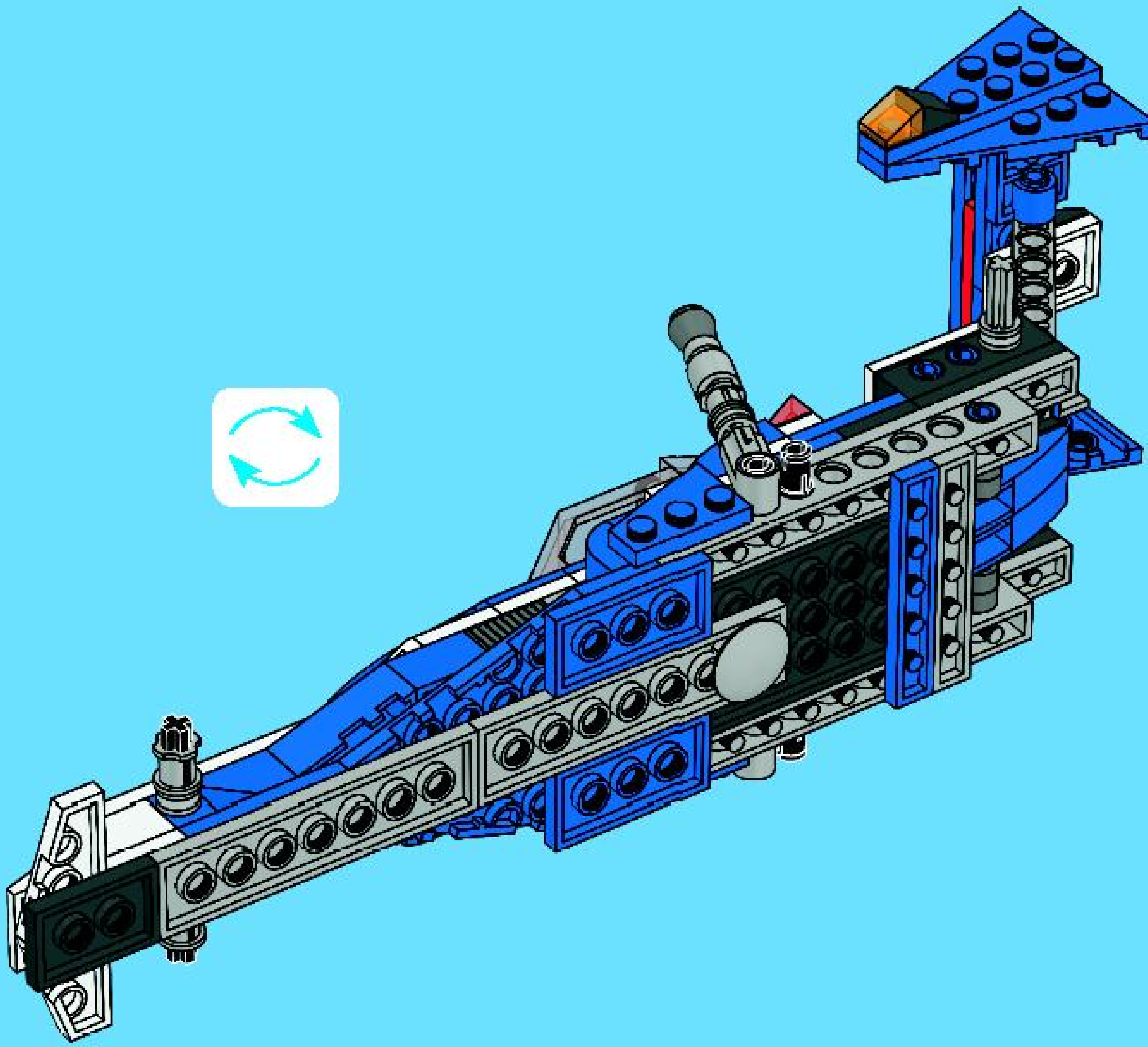

37

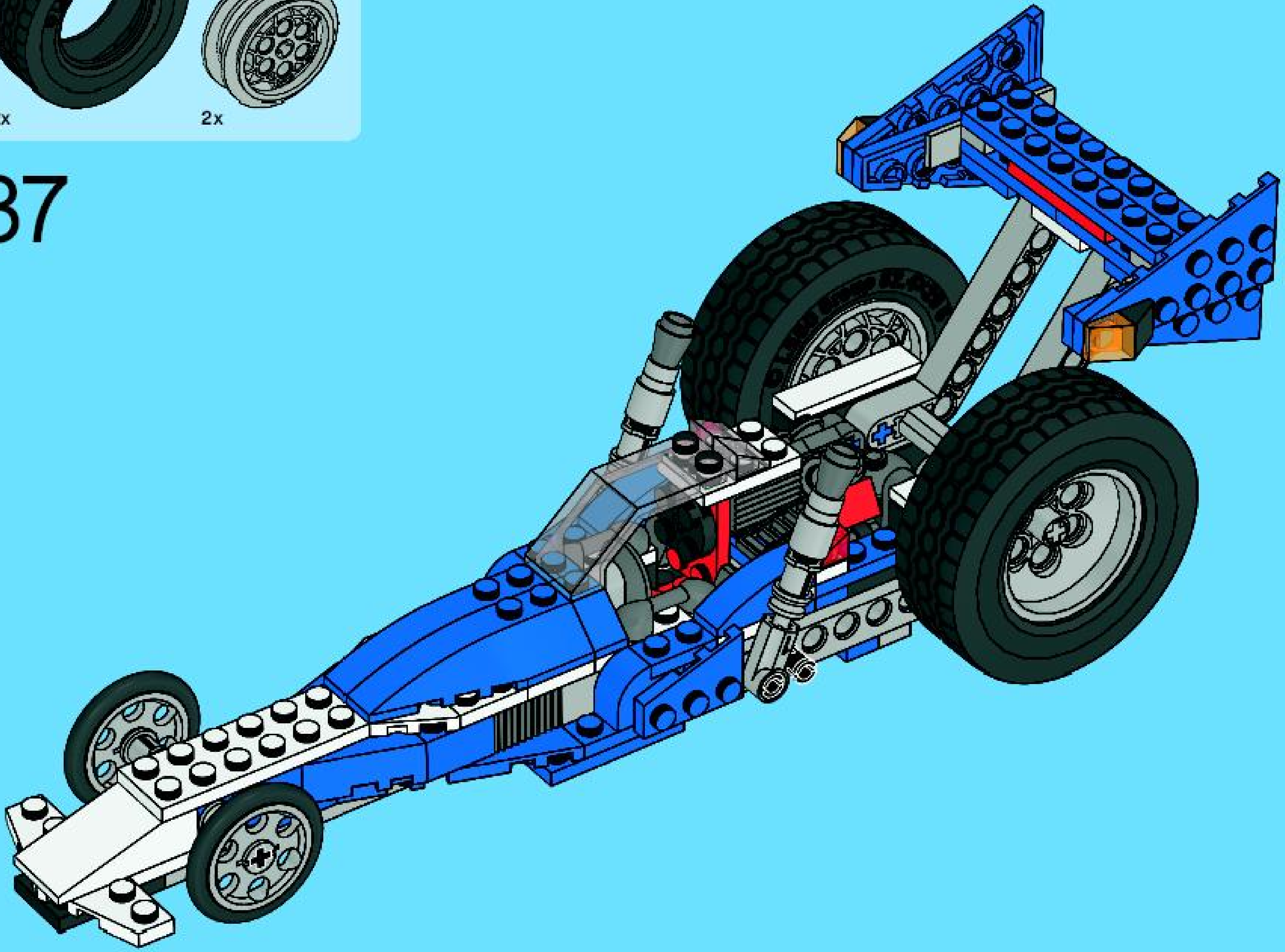

FREE! GRATIS! GRATUIT!

LEGO club MAGAZINE™

www.LEGOclub.com

00800 5346 5555*

1-866-534-6258 • 1-877-518-5346

US & Canada only — Canada seulement

VISIT THE WORLD'S BIGGEST LEGO® SHOP!

www.LEGOshop.com

* Freephone. Mobile charges may apply. * Numéro sans frais. Des frais peuvent s'appliquer avec les téléphones cellulaires. * Gebührenfrei, Kosten für Anrufe aus Mobilfunknetzen können abweichen.
* Gratis telefoonnummer vanaf vaste lijn. * Det er ett gratis nummer, når du ringer fra fasttelefon. * Det är gratis, när du ringer från en fast telefon.

YES! I want to join the LEGO® Club FREE! OUI ! Je veux m'abonner au Club LEGO® GRATUITEMENT ! Ja! Ich möchte Mitglied im kostenlosen LEGO® Club werden. Ja! Ik wil graag GRATIS lid worden van de LEGO® Club. Ja! Jeg onsker å melde meg inn i LEGO® Club gratis! Ja! Jag vill gå med i LEGO® Club GRATIS!

First name - Prénom
Vorname - Voornaam
Fornavn - Förnamn

Last name - Nom de Famille
Name - Achternaam
Etternavn - Efternamn

Date of Birth - Date de naissance
Geburtstag - Geboortedatum
Fodselsdato - Födelsedatum
__ __ . __ __ . __ __

Boy - Garçon
Junge - Jongen
Gutt - Pojke

Girl - Fille
Mädchen - Meisje
Jente - Flicka

Street - Adresse
Straße, Hausnr.
Straat, huisnr. - Adress

City - Ville
Ort - Woonplaats
Poststed - Postort

State
Prov.
County

Zip/Postcode - Code Postal
PLZ - Postcode - Postnummer

Country
Pays - Land

Please tick below if you would like to receive other communication from the LEGO Group. Si vous aimeriez recevoir d'autres communications de la part de la Compagnie LEGO, veuillez s.v.p. cocher ici. Als u graag verdere informatie van de LEGO Groep wilt ontvangen, kruis dan a.u.b. dit vakje aan. Ich möchte über Produkte, Angebote, Aktionen und weitere interessante Themen von der LEGO Gruppe informiert werden* (bitte ankreuzen). Om du vill få annan information från LEGO Gruppen, sätt kryss här. Hvis du onsker å motta annen informasjon fra LEGO Gruppen, merker du av her.

☐ Post - Poste
Per Post

☐ Email - Courriel
Per E-Mail
E-Mail

Ich möchte über Produkte, Angebote, Aktionen und weitere interessante Themen von sonstigen LEGO Partnerunternehmen informiert werden* (bitte ankreuzen). ☐ Per Post ☐ Per E-Mail

Mail to: / Poster à:
BG29

LEGO® Club
P.O. Box 1157
Enfield, CT USA
06083-1157

Mail to:
BI09U

LEGO® Club
33 Bath Road
Slough SL1 3UF
United Kingdom

Per Post an:
BI09C

LEGO® Club
Postfach 14 15
D-36243 Niederaula

Stuur op naar:
BI09N

LEGO® Club
Postbus 40250
3504 AB Utrecht

Send til:
BI09O

LEGO® Club Norge
Postboks 58
1314 Voyenenga

Skickas till:
BI09S

LEGO® Club Sverige
Ubox 841
202 29 Malmö

The English language version of the magazine can only be mailed to addresses in the US, Canada, the UK, and Republic of Ireland. Club membership is valid for two years and includes free copies of the LEGO Club Magazine. In the US and Canada please allow up to 6 weeks for delivery of your first magazine. In the UK and Republic of Ireland please allow six to 14 weeks for delivery of your first magazine. By signing this form you consent the LEGO Club to use your child's data for LEGO mailings. The data will only be used for LEGO mailings and will not be sold, rented or otherwise disclosed to any company outside the LEGO Company except for disclosure to companies acting as our agents to help us provide services requested by the child. This coupon is valid for one free membership per person, group or organisation. Photocopied coupons are accepted. La version française du magazine peut être postée uniquement au Canada. L'abonnement est valide pour 2 ans et inclut des exemplaires gratuits du Magazine LEGO. Aux É.-U. et au Canada, allouer 6 semaines pour la livraison initiale. En remplissant ce formulaire, vous consentez à ce que LEGO utilise les informations de votre enfant pour des envois postaux de LEGO. L'information sera utilisée uniquement pour des envois postaux par LEGO et ne sera en aucun cas, vendue, louée, échangée ou divulguée à d'autres compagnies autres que la compagnie LEGO, à l'exception des compagnies affiliées qui nous procurent des services auxquels l'enfant en a fait la demande. Das deutschsprachige LEGO Club Magazin kann nur an Adressen in Deutschland, Österreich und der Schweiz verschickt werden. Die kostenlose Mitgliedschaft beinhaltet die Zusendung des LEGO Club Magazins und endet nach zwei Jahren. Mit der Anmeldung gehen Sie keine Verpflichtungen ein. Es kann bis zu drei Monate dauern, bis das erste Magazin zugestellt wird. Mit Ihrer Unterschrift erklären Sie sich damit einverstanden, dass die Daten Ihres Kindes zum Zweck einer LEGO Club Mitgliedschaft von der LEGO Gruppe gespeichert und verarbeitet werden. Die Daten werden vertraulich behandelt, nicht an Dritte weitergegeben und nicht veräußert. Externe Dienstleister erhalten Ihre Daten nur, soweit es für die Abwicklung von LEGO Kommunikation erforderlich ist. Wenn Sie von uns nicht mehr kontaktiert werden möchten, können Sie der Verwendung Ihrer Daten für Werbezwecke widersprechen unter: 00800 5346 5555 (Anruf gebührenfrei, Kosten für Anrufe aus Mobilfunknetzen können abweichen). * Die Einwilligungen kann ich jederzeit (insgesamt oder zum Teil) ohne Einfluss auf die LEGO Club Mitgliedschaft bei der LEGO Gruppe widerrufen. Het LEGO Club Magazine kan alleen worden gestuurd naar adressen in Nederland. Het lidmaatschap is 2 jaar geldig en geeft recht op toezending van het gratis LEGO Club Magazine. Het eerste magazine zal na 12 tot 14 weken toegestuurd worden. Het lidmaatschap kan op ieder moment opgezegd worden. Door dit formulier te tekenen geeft u de LEGO Club toestemming om bovenstaande gegevens te gebruiken voor het toesturen van LEGO mailings. Uw gegevens worden uitsluitend gebruikt voor mailings van LEGO en zullen niet worden verkocht, verhuurd of op welke wijze dan ook verstrekt aan derden buiten de LEGO Groep, uitgezonderd de organisaties die namens ons optreden om de service te verlenen waar uw kind om gevraagd heeft. Den norske utgaven av magasinet sendes kun til adresser i Norge. Medlemskap i klubben gjelder i 2 år og inkluderer gratisutgaver av LEGO Magazine. Påregn opptil seks uker leveringstid for første magasin. Ved å undertegne dette skjemaet, gir du ditt samtykke til at LEGO Club kan bruke opplysningene om barnet ditt i LEGO forsendelser. Dataene vil utelukkende bli brukt i LEGO forsendelser og vil ikke bli solgt, utleid eller på annen måte gjøres tilgjengelig for selskaper utenfor LEGO gruppen, unntatt selskaper som er våre agenter og som hjelper oss å tilby tjenestene barnet etterspør. Dette skjemaet gjelder for ett gratis medlemskap per person, gruppe eller organisasjon. Den svenska versionen av tidningen kan endast skickas till adresser i Sverige. Club-medlemskapet är giltigt i 2 år och innefattar gratis exemplar av LEGO Club Magazine. Vänligen räkna med 6 veckor för leverans av din första tidning. Genom att skicka in det här formuläret godkänner du att LEGO Club använder barnets uppgifter för LEGO utskick. Uppgifterna kommer bara att användas för LEGO utskick och kommer inte att säljas, hyras ut eller vidarebefordras till något företag som inte tillhör LEGO Gruppen, med undantag av företag som agerar som våra ombud för att tillhandahålla tjänster som barnet har begärt. Den här kupongen gäller för ett gratis medlemskap per person, grupp eller organisation.

Parent's signature - Signature d'un parent - Unterschrift Erziehungsberechtigte/r
Handtekening ouders - Foreldres/Foresattes underskrift - Förälders /Förmyndares underskrift ____________________

Date
Datum
Dato ____________________

Upload your own model

LEGO® Creator gives you instructions for 3 great models in every box!
What can you create? Make your own model and upload it to the online Creator gallery.
Check out all of the Creator models and downloads on our cool site.
You can also ask a designer a question and find out what's going on in the Creator blog.
Check it out at www.LEGO.com/Creator.

Lade dein eigenes Modell hoch

Bei LEGO® Creator findest du in jedem Set Anleitungen für drei tolle Modelle!
Probiere doch einfach alle aus oder baue dein eigenes Modell und zeige es deinen Freunden in der Online Creator Galerie.
Auf der LEGO® Creator Seite findest du alle Modelle und viele tolle Downloads.
Du kannst sogar einem Designer Fragen stellen und lesen, was unsere Designer schon alles im Creator Blog geschrieben haben. Gehe online unter www.LEGO.com/Creator.

Télécharge ton propre modèle

Chaque boîte LEGO® Creator contient des instructions de montage pour construire 3 modèles passionnants ! Tu as construit un super modèle que tu souhaites montrer ? Télécharge et expose ta propre construction dans la galerie en ligne du site Creator. Va vite découvrir tous les modèles Creator et les super fonds d'écran à télécharger sur le site www.LEGO.com/Creator. Tu peux même poser des questions aux concepteurs et écrire sur le blog Creator.

Envía tu propio modelo

¡LEGO® Creator contiene instrucciones para 3 fantásticos modelos en cada caja! ¿Qué quieres crear? Crea tus propios modelos y envíalos a la galería en línea de Creator.
Ven a ver todos los modelos y descargas Creator en nuestro sitio web. También podrás hacer preguntas a un diseñador e investigar las últimas novedades en el blog de Creator. Compruébalo en www.LEGO.com/Creator.

Faz o upload do teu modelo

LEGO® Creator dá-te instruções para 3 fabulosos modelos em cada caixa! O que podes criar? Constrói o teu próprio modelo e faz o upload do mesmo para a galeria online Creator.
Consulta todos os modelos Creator e possibilidades de download no nosso super-fantástico site. Também podes colocar uma questão a um designer e descobrir o que se passa no blog Creator. Vai já a www.LEGO.com/Creator.

Töltsd fel a saját modelledet

Minden doboz LEGO® Creator-ban 3 csodás modell összerakási útmutatóját találod! Mit fogsz építeni? Készítsd el saját modelledet és töltsd fel a Creator galériába.
Itt megnézheted mások alkotásait és ötleteit, izgalmas letöltéseket is találsz magadnak.
Kérdéseket tehetsz fel és elolvashatod a Creator blogban a legújabb híreket.
Nézz be minél hamarabb: www.LEGO.com/Creator.

www.LEGO.com/Creator

www.LEGO.com

©2009 The LEGO Group. 4550084